MARS GAMING

GAMERS · UNIVERSE

MHW-PRO

EN User manual /ES Manual de usuario / PT Manual do usuário / FR Manuel de l'Utilisateur / IT Manuale d'uso / DE Benutzerhandbuch / PL Instrukcja obsługi / NL Gebruikershandleiding / دليل الاستخدام

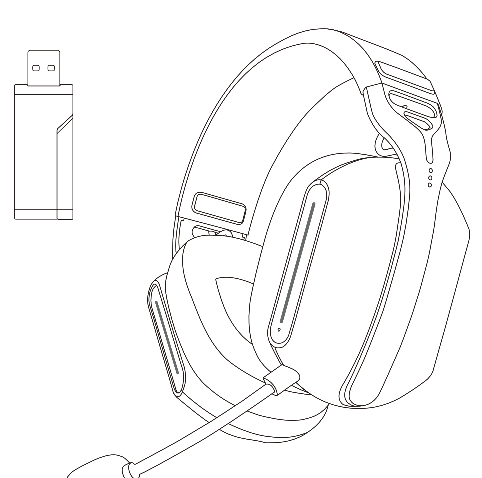

PRODUCT OVERVIEW

Descripción del producto / Visão geral do produto / Panoramica del Prodotto / Présentation du produit / Produktübersicht / Opis produktu / Productoverzicht / منتوج وصف

1. LED status indicator
2. Power / LED light button
3. Volume + / Previous track
4. Volume - / Next track
5. Mute microphone / 2.4G - Bluetooth / Surround sound
6. LED lighting
7. Built in microphone
8. Microphone port
9. Audio Jack 3.5mm port
10. Charging port USB-C
11. Headband adjustment
12. Detachable microphone
13. Wireless receiver 2.4GHz (USB-A)
14. Wireless receiver 2.4GHz (USB-C)
15. Wireless receiver LED indicator
16. Jack 3.5mm audio cable
17. USB-C charging cable

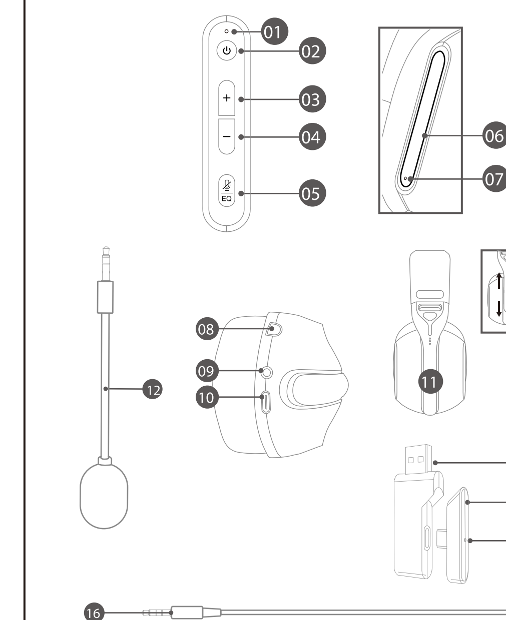

SPECIFICATIONS

Especificaciones / Especificações / Specifiche / Spécifications / Spezifikationen / Specyfikacje / Specificaties / المواصفات

Frequency range: 18Hz-21KHz
Dimensions: 76x200x187mm / 217g
Input: 5V / 1A
Battery: 3.7V Li-Po 1000mAh

BUTTON FUNCTIONS

Funciones de los botones / Funções dos botões / Funzioni dei pulsanti / Fonctions des boutons / Funktionen der Tasten / Funkcje przycisków / Functies van de knoppen / وظائف الزر

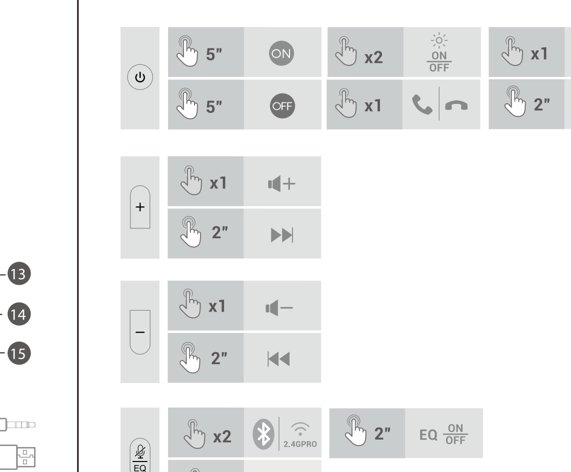

CONNECTION COMPATIBILITY

Compatibilidad / Compatibilidade / Compatibilità / Compatibilité / Kompatibilität / Zgodność / Verenigbaarheid / التوافق

Device	Wireless USB dongle	Jack 3.5mm cable	BLUETOOTH
PC & Laptop	✓	✓ *	✓
MAC	✓	✓	✓
PS4	✓	✓	✗
PS5	✓	✓	✗
SWITCH	✓	✓	✓
XBOXONE	✗	✓	✗
XBOX SERIES X-S	✗	✓	✗
SMARTPHONE	✗	✓	✓
TABLET	✗	✓	✓

*PC Jack adapter 1-2 not included / Adaptador jack 1-2 PC no incluido / Adaptador de tomada PC 1-2 não incluído / Adattatore PC Jack 1-2 non incluso / Adaptateur PC Jack 1-2 non inclus / PC-Jack 1-2 nicht enthalten / Adapter PC Jack 1-2 nie wchodzi w skład zestawu / PC Jack adapter 1-2 niet inbegrepen / 1-2 محول مقبس الكمبيوتر غير مدرج

CONNECTION

Conexión / Conexão / Connessione / Lien / Verbindung / Połączenie / Aansluiting / اتصال

2.4GHz Wireless PC, Mac, PS4, PS5, SWITCH, Laptop

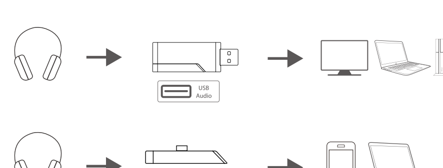

EN 1. Connect the 2.4GHz USB wireless receiver to the device using the USB-A or USB-C connectors 2. Press two times the Button 5 to select 2.4GHz mode and headset will be automatically paired.

ES 1. Conecte el receptor inalámbrico USB de 2,4 GHz al dispositivo mediante los conectores USB-A o USB-C 2. Pulse dos veces el botón 5 para seleccionar el modo de 2,4 GHz y los auriculares se emparejarán automáticamente.

PT. 1.Ligue o recetor USB sem fios de 2,4 GHz ao dispositivo através dos conectores USB-A ou USB-C. 2. Prima duas vezes o botão 5 para selecionar o modo de 2,4 GHz e os auscultadores emparelham-se automaticamente.

IT. 1.Collegare il ricevitore wireless USB a 2,4 GHz al dispositivo tramite i connettori USB-A o USB-C. 2. Premere due volte il pulsante 5 per selezionare la modalità a 2,4 GHz e le cuffie si accoppiano automaticamente.

FR. 1.Connectez le récepteur sans fil USB 2,4 GHz à l'appareil via les connecteurs USB-A ou USB-C. 2. Appuyez deux fois sur le bouton 5 pour sélectionner le mode 2,4 GHz et les écouteurs s'apparieront automatiquement.

DE. 1.Schließen Sie den drahtlosen 2,4-GHz-USB-Empfänger über die USB-A- oder USB-C-Anschlüsse an das Gerät an. 2. Drücken Sie zweimal die Taste 5, um den 2,4-GHz-Modus auszuwählen, und der Kopfhörer wird automatisch gekoppelt.

PL. 1.Podłącz odbiornik bezprzewodowy USB 2,4 GHz do urządzenia za pomocą złącza USB-A lub USB-C. 2. Naciśnij dwukrotnie przycisk 5, aby wybrać tryb 2,4 GHz, a słuchawki zostaną automatycznie sparowane.

NL. 1. Sluit de 2.4 GHz USB draadloze ontvanger aan op het apparaat via de USB-A of USB-C connectoren 2. Druk twee keer op de 5 knop om de 2.4 GHz modus te selecteren en de headset wordt automatisch gekoppeld.

هو 1. قم بتوصيل جهاز استقبال USB اللاسلكي بسرعة 2.4 جيجاهرتز بالجهاز باستخدام موصلات USB-A أو USB-C 2. اضغط مرتين على الزر 5 لتحديد وضع 2.4 جيجا هرتز وسيتم إقران سماعات الأذن تلقائيا.

Bluetooth

EN 1. Enable Bluetooth connection on the device 2. Press the Button 5 two times to select Bluetooth mode and the headset will automatically enter pairing mode. LED status indicator will blink in blue while in pairing mode 3. Open the Bluetooth device list and search for "MHW-PRO", connect it and wait until it gets paired. The LED indicator blue light will remain fixed when the headset is connected.

ES 1. Active la conexión Bluetooth en el dispositivo 2. Pulse dos veces el botón 5 de los auriculares para seleccionar el modo Bluetooth y los auriculares entrarán automáticamente en el modo de emparejamiento. El indicador LED de estado parpadeará en azul mientras esté en modo de emparejamiento 3. Abra la lista de dispositivos Bluetooth y busque «MHW-PRO», conéctelo y espere hasta que se empareje. La luz azul del indicador LED permanecerá fija cuando el auricular esté conectado.

PT. 1 Ativar a ligação Bluetooth no dispositivo 2. Premir duas vezes o botão 5 no auricular para selecionar o modo Bluetooth e o auricular entrará automaticamente no modo de emparelhamento. O indicador LED de estado piscará a azul enquanto estiver no modo de emparelhamento 3. Abra a lista de dispositivos Bluetooth e procure o "MHW-PRO", ligue-o e aguarde até estar emparelhado. A luz indicadora LED azul permanecerá fixa quando o auricular estiver ligado.

IT. 1 Attivare la connessione Bluetooth sul dispositivo 2. Premere due volte il pulsante 5 sulle cuffie per selezionare la modalità Bluetooth e le cuffie entreranno automaticamente in modalità di accoppiamento. L'indicatore LED di stato lampeggia in blu durante la modalità di accoppiamento 3. Aprire l'elenco dei dispositivi Bluetooth e cercare "MHW-PRO", collegarlo e attendere che venga accoppiato. La spia LED blu rimarrà fissa quando l'auricolare è collegato.

FR.1 Activer la connexion Bluetooth sur l'appareil 2. Appuyer deux fois sur le bouton 5 de l'oreillette pour sélectionner le mode Bluetooth et l'oreillette entrera automatiquement en mode d'appairage. Ouvrez la liste des appareils Bluetooth et recherchez le « MHW-PRO », connectez-le et attendez qu'il soit apparié. L'indicateur LED bleu reste fixe lorsque l'oreillette est connectée.

DE.1 Aktivieren Sie die Bluetooth-Verbindung auf dem Gerät 2. Drücken Sie zweimal die Taste 5 am Headset, um den Bluetooth-Modus auszuwählen, und das Headset wechselt automatisch in den Pairing-Modus. Die Status-LED-Anzeige blinkt im Kopplungsmodus blau. 3. Öffnen Sie die Bluetooth-Geräteliste und suchen Sie nach „MHW-PRO", verbinden Sie es und warten Sie, bis es gekoppelt ist. Die blaue LED-Anzeige leuchtet konstant, wenn das Headset verbunden ist.

PL. 1.Aktywuj połączenie Bluetooth na urządzeniu 2. Naciśnij dwukrotnie przycisk 5 na zestawie słuchawkowym, aby wybrać tryb Bluetooth, a zestaw słuchawkowy automatycznie przejdzie w tryb parowania. Wskaźnik LED stanu będzie migać na niebiesko w trybie parowania 3. Otwórz listę urządzeń Bluetooth i wyszukaj „MHW-PRO", podłącz go i poczekaj, aż zostanie sparowany. Po podłączeniu zestawu słuchawkowego niebieski wskaźnik LED będzie świecił światłem ciągłym.

NE.1. Activeer de Bluetooth-verbinding op het apparaat 2. Druk tweemaal op knop 5 op de headset om de Bluetooth-modus te selecteren en de headset gaat automatisch over op de koppelstand. Het statuslampje knippert blauw in de koppelstand 3. Open de Bluetooth-apparatenlijst en zoek naar "MHW-PRO", maak verbinding en wacht tot het apparaat gekoppeld is. Het blauwe LED-lampje blijft branden als de headset is gekoppeld.

AR
هو 1. قم بتشغيل اتصال Bluetooth على الجهاز 2. اضغط مرتين على الزر 5 الموجود على سماعات الأذن لتحديد وضع Bluetooth وستدخل سماعات الأذن تلقائيا في وضع الاقتران. سيومض مؤشر حالة LED باللون الأزرق أثناء وجوده في وضع الإقران 3. افتح قائمة أجهزة Bluetooth وابحث عن "MHW-PRO" ، وقم بتوصيله ، وانتظر حتى يقترن. سيظل ضوء مؤشر LED الأزرق ثابتا عند توصيل سماعة الرأس.

Jack 3.5mm cable XBOX ONE, XBOX SERIES X-S

EN Connect the Jack cable to the Headset and it will automatically enter cable mode. Headset will turn OFF and control buttons will not work in this mode.

ES Conecte el cable Jack al auricular y éste entrará automáticamente en el modo cable. El auricular se apagará y los botones de control no funcionarán en este modo.

PT Ligue o cabo Jack ao Headset e este entrará automaticamente em modo de cabo. O auricular desligar-se-á e os botões de controlo não funcionarão neste modo.

IT Collegare il cavo jack all'auricolare e l'auricolare entrerà automaticamente in modalità cavo. L'auricolare si spegne e i pulsanti di controllo non funzionano in questa modalità.

FR Connectez le câble Jack à l'oreillette et celle-ci passera automatiquement en mode câble. L'oreillette s'éteint et les boutons de commande ne fonctionnent pas dans ce mode.

DE Schließen Sie das Klinkenkabel an das Headset an, und es wechselt automatisch in den Kabelmodus. Das Headset wird ausgeschaltet und die Steuertasten funktionieren in diesem Modus nicht.

PL Podłącz kabel Jack do zestawu słuchawkowego, a zestaw automatycznie przejdzie w tryb kablowy. Zestaw słuchawkowy wyłączy się, a przyciski sterujące nie będą działać w tym trybie.

NL Sluit de Jack-kabel aan op de Headset en hij zal automatisch in de kabelmodus gaan. De headset zal UIT gaan en de bedieningstoetsen zullen niet werken in deze modus.

LED STATUS

estado del led / Stato del LED / Statut de la LED / LED-Zustand/ Stan diody LED / LED-status / حالة الصمام

Bluetooth paired, connected / Bluetooth emparejado, conectado / Emparelhamento Bluetooth, conectado / Bluetooth associato, connesso / Bluetooth appairé, connecté / Bluetooth gepaart, verbunden / Bluetooth sparowane, połączone / Bluetooth gekoppeld, verbonden / بلوتوث مقترن، متصل

Bluetooth not paired, looking to pair / Bluetooth no emparejado, buscando emparejamiento / Bluetooth não emparelhado, procurando emparelhamento / Bluetooth non associato, in cerca di accoppiamento / Bluetooth non appairé, recherche de jumelage / Bluetooth nicht gekoppelt, sucht Verbindung / Bluetooth nie sparowane, szuka parowania / Bluetooth niet gekoppeld, zoekt koppeling
بلوتوث غير مقترن ، تبحث عن الاقتران

2.4GHz paired, connected. / 2,4 GHz emparejado, conectado. / 2.4GHz emparelhado, conectado. / 2.4GHz accoppiato, connesso. / 2.4GHz appairé, connecté. / 2.4GHz gekoppelt, verbunden. / 2.4GHz sparowane, połączone. / 2.4GHz gekoppeld, verbonden. / 2.4 جيجا هرتز مقترن ، متصل

2.4GHz not paired, looking to pair / 2.4GHz no emparejado, buscando emparejamiento / 2.4GHz não emparelhado, procurando emparelhamento. / 2.4GHz non accoppiato, ricerca di accoppiamento. / 2.4GHz non appairé, recherche d'appariement. / 2.4GHz nicht gekoppelt, sucht Kopplung. / 2.4GHz nie sparowane, szuka parowania. / 2.4GHz niet gekoppeld, zoekt naar koppeling.
2.4 جيجا هرتز غير مقترن ، يبحث عن الاقتران

Headset is charging / Los auriculares se están cargando / Os fones de ouvido estão carregando. / Gli auricolari sono in carica. / Les écouteurs sont en train de charger. / Die Kopfhörer werden aufgeladen. / Słuchawki są ładowane. / De hoofdtelefoon wordt opgeladen. / سماعات الأذن تشحن

Low battery / Batería baja / Bateria baixa. / Batteria scarica. / Batterie faible. / Niedriger Akkustand. / Niski poziom baterii. / Lage batterij. / بطارية منخفضة

BATTERY

Batería / Bateria / Batteria / Batterie / Batterij
حالة الصمام

EN Fully charge the battery using the included cable, it will take up to 3 hours. Playtime 40h (RGB OFF) – 20h (RGB ON) might vary depending on device, volume and audio content. The headset will power OFF automatically if it hasn't been paired or has been disconnected from the device after 5 minutes.
Note: Disconnect the charging cable when the headset is fully charged to prolong headset battery life.

ES Cargue completamente la batería con el cable suministrado. Esto lleva un máximo de 3 horas. El tiempo de reproducción 40 horas (RGB APAGADO) - 20 horas (RGB ENCENDIDO) puede variar en función del dispositivo, el volumen y el contenido de audio. Los auriculares se apagan automáticamente si no se emparejan o desconectan del dispositivo después de 5 minutos.
Nota: Desconecta el cable de carga cuando los auriculares estén completamente cargados para prolongar la duración de la batería.

PT Carregar completamente a bateria com o cabo fornecido. Isto demora no máximo 3 horas. O tempo de reprodução 40 horas (RGB OFF) - 20 horas (RGB ON) pode variar consoante o dispositivo, o volume e o conteúdo áudio. O auricular desliga-se automaticamente se não for emparelhado ou desligado do dispositivo após 5 minutos.
Nota: Desligue o cabo de carregamento quando o auricular estiver totalmente carregado para prolongar a vida útil da bateria do auricular.

IT Caricare completamente la batteria con il cavo in dotazione. L'operazione richiede un massimo di 3 ore. La durata di riproduzione di 40 ore (RGB OFF) - 20 ore (RGB ON) può variare a seconda del dispositivo, del volume e del contenuto audio. Le cuffie si spengono automaticamente se non vengono accoppiate o scollegate dal dispositivo dopo 5 minuti.
Nota: scollegare il cavo di ricarica quando le cuffie sono completamente cariche per prolungare la durata della batteria delle cuffie.

FR Chargez complètement la batterie à l'aide du câble fourni. Cela prend au maximum 3 heures. La durée de lecture 40 heures (RGB OFF) - 20 heures (RGB ON) peut varier en fonction de l'appareil, du volume et du contenu audio. L'oreillette s'éteint automatiquement si elle n'est pas appariée ou déconnectée de l'appareil au bout de 5 minutes.
Remarque : débranchez le câble de chargement lorsque l'oreillette est complètement chargée afin de prolonger la durée de vie de la batterie de l'oreillette.

DE Laden Sie den Akku mit dem mitgelieferten Kabel vollständig auf. Dies dauert maximal 3 Stunden. Spieldauer 40 Stunden (RGB AUS) - 20 Stunden (RGB EIN) kann je nach Gerät, Lautstärke und Audioinhalt variieren. Das Headset schaltet sich automatisch aus, wenn es nicht gepaart oder nach 5 Minuten vom Gerät getrennt wird.
Hinweis: Trennen Sie das Ladekabel, wenn das Headset vollständig aufgeladen ist, um die Lebensdauer des Headset-Akkus zu verlängern.

PL Naładuj akumulator do pełna za pomocą dostarczonego kabla. Trwa to maksymalnie 3 godziny. Czas odtwarzania 40 godzin (RGB OFF) - 20 godzin (RGB ON) może się różnić w zależności od urządzenia, głośności i zawartości audio. Zestaw słuchawkowy wyłącza się automatycznie, jeśli nie zostanie sparowany lub odłączony od urządzenia po 5 minutach.
Uwaga: Odłącz kabel ładowania, gdy zestaw słuchawkowy jest w pełni naładowany, aby przedłużyć żywotność baterii zestawu słuchawkowego.

NL Laad de batterij volledig op met de meegeleverde kabel. Dit duurt maximaal 3 uur. Afspeeltijd 40 uur (RGB UIT) - 20 uur (RGB AAN) kan variëren afhankelijk van apparaat, volume en audio-inhoud. De hoofdtelefoon wordt automatisch uitgeschakeld als deze na 5 minuten niet is gekoppeld of losgekoppeld van het apparaat.
Opmerking: Ontkoppel de oplaadkabel wanneer de hoofdtelefoon volledig is opgeladen om de levensduur van de batterij te verlengen.

AR
اشحن البطارية بالكامل باستخدام الكابل المرفق. يستغرق هذا 3 ساعات كحد أقصى. قد يختلف وقت التشغيل 40 ساعة (إيقاف تشغيل RGB) - 20 ساعة (تشغيل RGB) حسب الجهاز ومستوى الصوت ومحتوى الصوت. يتم إيقاف تشغيل سماعات الأذن تلقائيا إذا لم يتم إقرانها أو فصلها عن الجهاز بعد 5 دقائق.
ملاحظة: افصل كابل الشحن عندما تكون سماعات الأذن مشحونة بالكامل لإطالة عمر البطارية.

EN
Recommendations and Reminders
-Do not use the product in areas with high humidity or near water.
-Do not use the product if your hands are wet or moisture.
-Before cleaning, unplug the charging cable outlet and power OFF the headset.
-Use a soft, dry cloth to clean the device. Do not use abrasive cleaners or solvents.
-Insert gently and do not bend the USB cable and USB ports otherwise they might get damaged and malfunction.
-Do not use the headset if there is visible damage or if it malfunctions.
-Do not attempt to open, disassemble, or repair the device or cable yourself. This may result in risk of electric shock, fire or damage to the headset.

Troubleshooting
Headset does not power ON: 1. Charge the headset 2. If problem persist, try connecting the USB charging cable to different USB port and try a different USB cable. Press the power button for 5 seconds to power ON the headset.

Unsuccessful Bluetooth connection : 1. Make sure the Bluetooth is enabled on the device and is not already connected to another device 2. Switch OFF/ON the headset and restart the Bluetooth connection on your device 3. Try pairing the headset again by pressing the Volume + and Volume – buttons simultaneously for 2 seconds.

Unsuccessful 2.4GHz wireless connection : 1. Make sure the wireless USB receiver is connected correctly to the device 2. Connect the USB receiver to a different USB port of your device 3. If headset has not been automatically paired switch OFF and ON the headset 4. Try pairing the headset again by pressing the Volume + and Volume – buttons simultaneously for 2 seconds.

Audio not detected: Make sure MHW-PRO is selected as the audio output device in the device's audio settings.

Microphone not detected: 1. Check if the microphone is fully inserted into the microphone port of the headset 2. Check if the microphone is muted by pressing the microphone mute button 3. Make sure MHW-PRO is selected as the microphone input device in the device's sound settings.

Stuttering audio: Check if the device is too far from headset or if there are many obstacles between device and headset. There might be occasional disconnections or interferences if there are many electromagnetic signals in the environment or if the wireless range has been exceeded.

Warranty
The original purchase receipt will be required to make use of the warranty service. Please keep it in a safe place. Opening the device, tampering, technical modifications of any kind, and damage due to external mechanical forces will void your warranty. To read the warranty terms and conditions visit es.marsgaming.eu/es/terms

Compliance
You can consult the European Union Declaration of Conformity of the product at www.marsgaming.eu/en/conformity For more information www.marsgaming.eu

Disposal and Recycling
At the end of the product's life, it should not be disposed of with regular household waste. To promote environmental sustainability and ensure proper waste management, please take the product to a designated collection and recycling center.

Contact
If you have questions or problems with the product, do not hesitate to contact us:
attcliente@biomag.es / +34945124598

ES
Recomendaciones y recordatorios
-No utilice el producto en zonas con mucha humedad o cerca del agua.
-No utilice el producto si tiene las manos mojadas o húmedas.
-Antes de limpiarlo, desenchufe el cable de carga y apague los auriculares.
-Utilice un paño suave y seco para limpiar el dispositivo. No utilice limpiadores abrasivos ni disolventes.
-Inserte suavemente y no doble el cable USB y los puertos USB, de lo contrario podrían dañarse y funcionar mal.
-No utilice el auricular si presenta daños visibles o si funciona incorrectamente.
-No intente abrir, desmontar o reparar el dispositivo o el cable usted mismo. Esto puede provocar riesgo de descarga eléctrica, incendio o daños en el auricular.

Solución de problemas
Los auriculares no se encienden: 1. Cargue los auriculares 2. Encienda los auriculares. Si el problema persiste, intente conectar el cable de carga USB a otro puerto USB y pruebe con otro cable USB. Pulse el botón de encendido durante 5 segundos para encender los auriculares.

Conexión Bluetooth fallida: 1. Asegúrese de que el Bluetooth esté activado en el dispositivo y de que no esté conectado a otro dispositivo 2. Reinicie los auriculares y reinicie la conexión Bluetooth en su dispositivo 3. Intente sincronizar los auriculares de nuevo pulsando los botones Volumen + y Volumen - simultáneamente durante 2 segundos.

Conexión inalámbrica 2,4 GHz fallida: 1. Compruebe que el receptor USB inalámbrico esté conectado. Asegúrese de que el receptor USB inalámbrico está conectado correctamente al dispositivo 2. Conecte el receptor USB a otro puerto USB de su dispositivo 3. Conecte el receptor USB a otro puerto USB de su dispositivo. Si el auricular no se ha emparejado automáticamente, apague y encienda el auricular. Intente sincronizar los auriculares de nuevo pulsando los botones Volumen + y Volumen - simultáneamente durante 2 segundos.

Audio no detectado: Asegúrese de que MHW-PRO esté seleccionado como dispositivo de salida de audio en los ajustes de sonido del dispositivo.

Micrófono no detectado: 1. Compruebe que el micrófono esté completamente introducido en el puerto de micrófono de los auriculares 2. Compruebe si el micrófono está silenciado presionando el botón de silencio del micrófono 3. Asegúrese de que MHW-PRO esté seleccionado como dispositivo de entrada de micrófono en los ajustes de sonido del dispositivo.

Audio entrecortado: Compruebe si el dispositivo está demasiado lejos de los auriculares o si hay muchos obstáculos entre el dispositivo y los auriculares. Puede haber desconexiones o interferencias ocasionales si hay muchas señales electromagnéticas en el entorno o si se ha superado el alcance inalámbrico.

Garantía
Se requerirá el recibo de compra original para hacer uso del servicio de garantía. Por favor, guárdalo en un lugar seguro. Abrir el dispositivo, manipulaciones, modificaciones técnicas de cualquier tipo y daños debidos a fuerzas mecánicas externas anularán tu garantía. Para leer los términos y condiciones de la garantía visita es.marsgaming.eu/es/terms

Cumplimiento
Puedes consultar la Declaración de Conformidad de la Unión Europea del producto en www.marsgaming.eu/en/conformity Para más información www.marsgaming.eu

Eliminación y Reciclaje
Al final de la vida útil del producto, este no debe ser desechado con los residuos domésticos habituales. Para promover la sostenibilidad ambiental y asegurar una gestión adecuada de residuos, por favor lleva el producto a un centro de recogida y reciclaje designado.

Contacto
Si tienes preguntas o problemas con el producto, no dudes en contactarnos: attcliente@biomag.es / +34945124598

PT
Recomendações e lembretes
-Não utilizar o produto em áreas de elevada humidade ou perto de água.
-Não utilizar o produto com as mãos molhadas ou húmidas.
-Antes de limpar, desligue o cabo de carregamento e desligue o auricular.
-Utilize um pano macio e seco para limpar o dispositivo. Não utilize produtos de limpeza abrasivos ou solventes.
-Insira cuidadosamente e não dobre o cabo USB e as portas USB, caso contrário podem ficar danificados e avariar.
-Não utilize o auricular se este estiver visivelmente danificado ou com mau funcionamento.
-Não tente abrir, desmontar ou reparar o dispositivo ou o cabo por si próprio. Isto pode causar risco de choque elétrico, incêndio ou danos no auricular.

Solução de problemas
O auricular não liga: 1. Carregue o auricular 2. Se o problema persistir, tente ligar o cabo de carregamento USB a outra porta USB e experimente outro cabo USB. Prima o botão de alimentação durante 5 segundos para ligar os auscultadores.

Falha na ligação Bluetooth: 1. Certifique-se de que o Bluetooth está ativado no seu dispositivo e que não está ligado a outro dispositivo 2. Reinicie os auscultadores e reinicie a ligação Bluetooth no seu dispositivo 3.

Falha na ligação sem fios de 2,4 GHz: 1. Verifique se o recetor USB sem fios está ligado. Certifique-se de que o recetor USB sem fios está corretamente ligado ao seu dispositivo 2. Ligue o recetor USB a outra porta USB do seu dispositivo 3. Se o auricular não tiver sido emparelhado automaticamente, desligue e ligue o auricular. Tente emparelhar novamente o auricular premindo os botões Volume + e Volume - em simultâneo durante 2 segundos.

Áudio não detectado: Certifique-se de que o MHW-PRO está selecionado como dispositivo de saída de áudio nas definições de áudio do dispositivo.

Microfone não detectado: 1. Verifique se o microfone está totalmente inserido na porta do microfone do auricular 2. Verifique se o microfone está silenciado premindo o botão de silenciar o microfone 3. Certifique-se de que o MHW-PRO está selecionado como dispositivo de entrada do microfone nas definições de som do dispositivo.

Áudio instável: Verifique se o dispositivo está demasiado afastado do auricular ou se existem demasiados obstáculos entre o dispositivo e o auricular. Podem ocorrer desligamentos ocasionais ou interferências se houver muitos sinais electromagnéticos no ambiente ou se o alcance sem fios tiver sido excedido.

garantia
O recibo de compra original será necessário para usufruir do serviço de garantia. Por favor mantenha em local seguro. A abertura do dispositivo, adulterações, modificações técnicas de qualquer tipo e danos devido a forças mecânicas externas anularão a garantia. Para ler os termos e condições da garantia, visite es.marsgaming.eu/es/terms

Conformidade
Pode consultar a Declaração de Conformidade do produto da União Europeia em www.marsgaming.eu/en/conformity Para mais informações www.marsgaming.eu
Eliminação e Reciclagem
No final da vida útil do produto, este não deve ser eliminado juntamente com o lixo doméstico normal. Para promover a sustentabilidade ambiental e garantir a gestão adequada dos resíduos, leve o produto a um centro de recolha e reciclagem designado.

Contato
Se tiver dúvidas ou problemas com o produto, não hesite em contactar-nos: attcliente@biomag.es / +34945124598

IT
Raccomandazioni e promemoria
-Non utilizzare o installare in prossimità di acqua, umidità o superfici calde.
-Inserire delicatamente i connettori e non piegarli, altrimenti potrebbero danneggiarsi e causare malfunzionamenti.
-Scollegare il cavo e pulirlo solo con un panno asciutto, non utilizzare detergenti liquidi o spray.
-Utilizzare un panno morbido e asciutto per la pulizia. Non utilizzare detergenti abrasivi o solventi.
-L'uso delle cuffie ad alto volume può danneggiare l'udito.z

Risoluzione dei problemi
L'auricolare non si accende: 1. Caricare l'auricolare. 2. Se il problema persiste, provare a collegare il cavo di ricarica USB a un'altra porta USB e provare un altro cavo USB. Se il problema persiste, provare a collegare il cavo di ricarica USB a un'altra porta USB e provare con un altro cavo USB. Premere il pulsante di accensione per 5 secondi per accendere le cuffie.

Connessione Bluetooth fallita: 1. Assicurarsi che la funzione Bluetooth sia attivata sul dispositivo e che non sia collegato a un altro dispositivo 2. Riavviare le cuffie e riavviare la connessione Bluetooth sul dispositivo 3. Riavviare le cuffie.

Connessione wireless a 2,4 GHz fallita: 1. Verificare che il ricevitore USB wireless sia collegato. Assicurarsi che il ricevitore USB wireless sia collegato correttamente al dispositivo 2. Collegare il ricevitore USB a un'altra porta USB del dispositivo 3. Riavviare le cuffie e riavviare la connessione Bluetooth sul dispositivo. Se le cuffie non sono state accoppiate automaticamente, spegnerle e riaccenderle. Provare ad accoppiare nuovamente le cuffie premendo contemporaneamente i pulsanti Volume + e Volume - per 2 secondi.

Audio non rilevato: verificare che MHW-PRO sia selezionato come dispositivo di uscita audio nelle impostazioni audio del dispositivo.

Microfono non rilevato: 1. Verificare che il microfono sia completamente inserito nella porta del microfono della cuffia 2. Verificare che il microfono sia disattivato premendo il pulsante di disattivazione del microfono 3. Verificare che MHW-PRO sia selezionato come dispositivo di uscita audio nelle impostazioni audio del dispositivo. Assicurarsi che MHW-PRO sia selezionato come dispositivo di ingresso del microfono nelle impostazioni audio del dispositivo.

Audio disturbato: verificare se il dispositivo è troppo lontano dalle cuffie o se ci sono troppi ostacoli tra il dispositivo e le cuffie. Disconnessioni o interferenze occasionali possono verificarsi in presenza di molti segnali elettromagnetici nell'ambiente o se la portata wireless è stata superata.

Garanzia
Per usufruire del servizio di garanzia sarà necessaria la ricevuta di acquisto originale. Si prega di conservarlo in un luogo sicuro. L'apertura del dispositivo, la manomissione, modifiche tecniche di qualsiasi tipo e danni dovuti a forze meccaniche esterne invalideranno la garanzia. Per leggere i termini e le condizioni della garanzia visita es.marsgaming.eu/es/terms

Conformità
Puoi consultare la Dichiarazione di conformità del prodotto dell'Unione Europea su www.marsgaming.eu/en/conformity Per maggiori informazioni www.marsgaming.eu

Smaltimento e riciclaggio
Al termine della vita utile del prodotto, non deve essere smaltito con i normali rifiuti domestici. Per promuovere la sostenibilità ambientale e garantire una corretta gestione dei rifiuti, portare il prodotto in un centro di raccolta e riciclaggio designato.

Contatto
Se hai domande o problemi con il prodotto, non esitare a contattarci: attcliente@biomag.es / +34945124598

FR
Recommandations et rappels
-Ne pas utiliser ou installer à proximité d'eau, d'humidité ou de surfaces chaudes.
-Insérez doucement les connecteurs et ne les pliez pas, sinon ils risquent d'être endommagés et de mal fonctionner.
Débranchez le câble et nettoyez-le uniquement avec un chiffon sec, n'utilisez pas de nettoyants liquides ou en aérosol.
-Utilisez un chiffon doux et sec pour le nettoyage. N'utilisez pas de nettoyants abrasifs ou de solvants.
-L'utilisation du casque à un volume élevé peut endommager votre audition.

Solution de problèmes
L'oreillette ne s'allume pas : 1. Chargez l'oreillette 2. Si le problème persiste, essayez de connecter le câble de charge USB à un autre port USB et essayez un autre câble USB. Appuyez sur le bouton d'alimentation pendant 5 secondes pour allumer l'oreillette.

Échec de la connexion Bluetooth : 1. Assurez-vous que Bluetooth est activé sur votre appareil et qu'il n'est pas connecté à un autre appareil. 2. Redémarrez l'oreillette et redémarrez la connexion Bluetooth sur votre appareil. 3.

Échec de la connexion sans fil 2,4 GHz : 1. Vérifiez que le récepteur USB sans fil est connecté. Assurez-vous que le récepteur USB sans fil est correctement connecté à l'appareil 2. Connectez le récepteur USB à un autre port USB de votre appareil 3. Si l'oreillette n'a pas été appariée automatiquement, éteignez et rallumez l'oreillette. Réessayez d'appairer l'oreillette en appuyant simultanément sur les boutons Volume + et Volume - pendant 2 secondes.

Audio non détecté : Assurez-vous que le MHW-PRO est sélectionné comme périphérique de sortie audio dans les paramètres audio de l'appareil.

Microphone non détecté : 1. vérifiez que le microphone est bien inséré dans le port microphone du casque 2. vérifiez que le microphone est coupé en appuyant sur le bouton de coupure du microphone 3. vérifiez que le MHW-PRO est bien inséré dans le port microphone de l'oreillette. Assurez-vous que le MHW-PRO est sélectionné comme périphérique d'entrée du microphone dans les paramètres sonores de l'appareil.

Son haché : Vérifiez si l'appareil est trop éloigné du casque ou s'il y a trop d'obstacles entre l'appareil et le casque. Des déconnexions ou des interférences occasionnelles peuvent se produire s'il y a beaucoup de signaux électromagnétiques dans l'environnement ou si la portée sans fil a été dépassée.

garantie
Le reçu d'achat original sera requis pour bénéficier du service de garantie. Gardez-le dans un endroit sûr. L'ouverture de l'appareil, les altérations, les modifications techniques de toute nature et les dommages dus à des forces mécaniques externes annuleront votre garantie. Pour lire les termes et conditions de la garantie, visitez es.marsgaming.eu/es/terms

Conformité
Vous pouvez consulter la déclaration de conformité de l'Union européenne du produit sur www.marsgaming.eu/en/conformity Pour plus d'informations www.marsgaming.eu

Élimination et recyclage
À la fin de sa durée de vie utile, le produit ne doit pas être jeté avec les ordures ménagères normales. Pour promouvoir la durabilité environnementale et assurer une bonne gestion des déchets, veuillez apporter le produit à un centre de collecte et de recyclage désigné.

Contact
Si vous avez des questions ou des problèmes avec le produit, n'hésitez pas à nous contacter : attcliente@biomag.es / +34945124598

DE
Empfehlungen und Erinnerungen
-Nicht in der Nähe von Wasser, Feuchtigkeit oder heißen Oberflächen verwenden oder installieren.
-Bitte stecken Sie die Stecker vorsichtig ein und verbiegen Sie sie nicht, da sie sonst beschädigt werden und nicht mehr funktionieren können.
-Ziehen Sie das Kabel aus und reinigen Sie es nur mit einem trockenen Tuch, verwenden Sie keine Sprays oder Flüssigreiniger.
-Verwenden Sie zur Reinigung ein weiches, trockenes Tuch. Verwenden Sie keine Scheuermittel oder Lösungsmittel.
-Wenn Sie den Kopfhörer mit hoher Lautstärke verwenden, kann Ihr Gehör geschädigt werden.

Fehlerbehebung
Das Headset lässt sich nicht einschalten: 1. Laden Sie das Headset auf. 2. Wenn das Problem weiterhin besteht, versuchen Sie, das USB-Ladekabel an einen anderen USB-Anschluss anzuschließen und ein anderes USB-Kabel zu verwenden. Drücken Sie die Einschalttaste 5 Sekunden lang, um das Headset einzuschalten.

Bluetooth-Verbindung fehlgeschlagen: 1. Vergewissern Sie sich, dass Bluetooth auf Ihrem Gerät aktiviert ist und nicht mit einem anderen Gerät verbunden ist 2. Starten Sie das Headset neu und starten Sie die Bluetooth-Verbindung auf Ihrem Gerät neu 3.

2,4-GHz-Funkverbindung fehlgeschlagen: 1. Prüfen Sie, ob der drahtlose USB-Empfänger angeschlossen ist. Vergewissern Sie sich, dass der drahtlose USB-Empfänger ordnungsgemäß mit dem Gerät verbunden ist 2. Schließen Sie den USB-Empfänger an einen anderen USB-Anschluss Ihres Geräts an 3. Wenn das Headset nicht automatisch gepaart wurde, schalten Sie das Headset aus und wieder ein. Versuchen Sie, das Headset erneut zu koppeln, indem Sie die Tasten Lautstärke + und Lautstärke - gleichzeitig 2 Sekunden lang drücken.

Audio wird nicht erkannt: Vergewissern Sie sich, dass MHW-PRO in den Toneinstellungen des Geräts als Audioausgabegerät ausgewählt ist.

Mikrofon wird nicht erkannt: 1. Prüfen Sie, ob das Mikrofon vollständig in den Mikrofonanschluss des Headsets eingesteckt ist 2. Prüfen Sie, ob das Mikrofon stummgeschaltet ist, indem Sie die Mikrofon-Stummschalttaste drücken 3. Vergewissern Sie sich, dass MHW-PRO in den Toneinstellungen des Geräts als Mikrofoneingabegerät ausgewählt ist.

Abgehackter Ton: Prüfen Sie, ob das Gerät zu weit vom Headset entfernt ist oder ob sich zu viele Hindernisse zwischen dem Gerät und dem Headset befinden. Gelegentliche Unterbrechungen oder Störungen können auftreten, wenn es in der Umgebung viele elektromagnetische Signale gibt oder die Funkreichweite überschritten wurde.

Garantie
Um den Garantieservice in Anspruch nehmen zu können, ist der Originalkaufbeleg erforderlich. Bitte bewahren Sie es an einem sicheren Ort auf. Durch Öffnen des Geräts, Manipulationen, technische Veränderungen jeglicher Art und Schäden durch äußere mechanische Kräfte erlischt die Garantie. Um die Garantiebedingungen zu lesen, besuchen Sie es.marsgaming.eu/es/terms

Einhaltung
Sie können die Konformitätserklärung der Europäischen Union für das Produkt unter www.marsgaming.eu/en/conformity einsehen. Weitere Informationen finden Sie unter www.marsgaming.eu

Entsorgung und Recycling
Am Ende der Nutzungsdauer darf das Produkt nicht im normalen Hausmüll entsorgt werden. Um die Umweltverträglichkeit zu fördern und eine ordnungsgemäße Abfallentsorgung zu gewährleisten, bringen Sie das Produkt bitte zu einer dafür vorgesehenen Sammel- und Recyclingstelle.

Kontakt
Wenn Sie Fragen oder Probleme mit dem Produkt haben, zögern Sie nicht, uns zu kontaktieren: attcliente@biomag.es / +34945124598

PL
Zalecenia i przypomnienia
-Nie używać ani nie instalować w pobliżu wody, wilgoci lub gorących powierzchni.
-Złącza należy wkładać delikatnie i nie zginać ich, w przeciwnym razie może dojść do ich uszkodzenia i nieprawidłowego działania.
-Odłącz kabel i czyść tylko suchą szmatką, nie używaj środków czyszczących w aerozolu lub płynie.
-Do czyszczenia należy używać miękkiej, suchej szmatki. Nie używaj ściernych środków czyszczących ani rozpuszczalników.
-Używanie słuchawek przy wysokim poziomie głośności może spowodować uszkodzenie słuchu.

Rozwiązywanie problemów

Połączenie Bluetooth nie powiodło się: 1. Upewnij się, że Bluetooth jest włączony w urządzeniu i nie jest podłączony do innego urządzenia 2. Uruchom ponownie zestaw słuchawkowy i ponownie uruchom połączenie Bluetooth w urządzeniu 3.

Połączenie bezprzewodowe 2,4 GHz nie powiodło się: 1. Sprawdź, czy bezprzewodowy odbiornik USB jest podłączony. Upewnij się, że bezprzewodowy odbiornik USB jest prawidłowo podłączony do urządzenia 2. Podłącz odbiornik USB do innego portu USB w urządzeniu 3. Jeśli zestaw słuchawkowy nie sparował się automatycznie, wyłącz go i włącz. Spróbuj ponownie sparować zestaw słuchawkowy, naciskając jednocześnie przyciski głośności + i głośności - przez 2 sekundy.

Nie wykryto dźwięku: Upewnij się, że MHW-PRO jest wybrany jako urządzenie wyjściowe audio w ustawieniach dźwięku urządzenia.

Nie wykryto mikrofonu: 1. Sprawdź, czy mikrofon jest całkowicie włożony do portu mikrofonu zestawu słuchawkowego 2. Sprawdź, czy mikrofon jest wyciszony, naciskając przycisk wyciszenia mikrofonu 3. Upewnij się, że MHW-PRO jest wybrany jako urządzenie wejściowe mikrofonu w ustawieniach dźwięku urządzenia.

Przerwany dźwięk: Sprawdź, czy urządzenie nie znajduje się zbyt daleko od zestawu słuchawkowego lub czy między urządzeniem a zestawem słuchawkowym nie ma zbyt wielu przeszkód. Sporadyczne rozłączenia lub zakłócenia mogą wystąpić, jeśli w otoczeniu występuje wiele sygnałów elektromagnetycznych lub jeśli został przekroczony zasięg sieci bezprzewodowej.

Gwarancja
Aby móc skorzystać z usługi gwarancyjnej, wymagany będzie oryginalny dowód zakupu. Proszę przechowywać go w bezpiecznym miejscu. Otwarcie urządzenia, manipulacje, wszelkiego rodzaju modyfikacje techniczne oraz uszkodzenia spowodowane zewnętrznymi siłami mechanicznymi powodują utratę gwarancji. Aby zapoznać się z warunkami gwarancji, odwiedź stronę es.marsgaming.eu/es/terms

Zgodność
Deklarację zgodności produktu Unii Europejskiej można znaleźć na stronie www.marsgaming.eu-/en/conformity. Więcej informacji znajdziesz na stronie www.marsgaming.eu

Utylizacja i recykling
Po zakończeniu okresu użytkowania produktu nie należy go wyrzucać wraz ze zwykłymi odpadami domowymi. Aby promować zrównoważony rozwój środowiska i zapewnić właściwą gospodarkę odpadami, prosimy zanieść produkt do wyznaczonego punktu zbiórki i recyklingu.

Kontakt
Jeśli masz pytania lub problemy z produktem, nie wahaj się z nami skontaktować:
attcliente@biomag.es / +34945124598

NL
Aanbevelingen en herinneringen
-Niet gebruiken of installeren in de buurt van water, vocht of hete oppervlakken.
-Steek de connectors er voorzichtig in en buig ze niet, anders kunnen ze beschadigd raken en defect raken.
-Haal de stekker uit het stopcontact en reinig het apparaat alleen met een droge doek, gebruik geen spuitbussen of vloeibare reinigingsmiddelen.
-Gebruik een zachte, droge doek voor het schoonmaken. Gebruik geen schuurmiddelen of oplosmiddelen.
-Gebruik van de hoofdtelefoon bij hoog volume kan gehoorbeschadiging veroorzaken.

Probleemoplossen
De hoofdtelefoon gaat niet aan: 1. Laad de hoofdtelefoon op 2. Laad de hoofdtelefoon op. Als het probleem aanhoudt, probeer dan de USB-oplaadkabel aan te sluiten op een andere USB-poort en probeer een andere USB-kabel. Druk gedurende 5 seconden op de aan/uit-knop om de headset in te schakelen.

Bluetooth-verbinding mislukt: 1. Controleer of Bluetooth is ingeschakeld op uw apparaat en niet is verbonden met een ander apparaat 2. Start de headset opnieuw op en start de Bluetooth-verbinding op uw apparaat opnieuw op 3.

2.4 GHz draadloze verbinding mislukt: 1. Controleer of de draadloze USB-ontvanger is aangesloten. 1. Controleer of de draadloze USB-ontvanger goed is aangesloten op het apparaat. 2. Sluit de USB-ontvanger aan op een andere USB-poort op uw apparaat. 3. Controleer of de draadloze USB-ontvanger goed is aangesloten op het apparaat. Als de headset niet automatisch is gekoppeld, zet u de headset uit en aan. Probeer de headset opnieuw te koppelen door de knoppen Volume + en Volume - tegelijkertijd 2 seconden ingedrukt te houden.

Audio niet gedetecteerd: Controleer of MHW-PRO is geselecteerd als het audio-uitvoerapparaat in de geluidsinstellingen van het apparaat.

Microfoon niet gedetecteerd: 1. Controleer of de microfoon goed is aangesloten op de microfoonpoort van de headset 2. Controleer of de microfoon is gedempt door op de knop voor het dempen van de microfoon te drukken 3. Controleer of de MHW-PRO is ingeschakeld. Controleer of de MHW-PRO is geselecteerd als het microfooningangsapparaat in de geluidsinstellingen van het apparaat.

Haperend geluid: Controleer of het apparaat te ver weg is van de headset of dat er te veel obstakels zijn tussen het apparaat en de headset. Af en toe kan de verbinding worden verbroken of kan er interferentie optreden als er veel elektromagnetische signalen in de omgeving zijn of als het draadloze bereik is overschreden.

Garantie
Om gebruik te kunnen maken van de garantieservice is de originele aankoopbon vereist. Bewaar het op een veilige plaats. Door het openen van het apparaat, manipulatie, technische wijzigingen van welke aard dan ook en schade als gevolg van externe mechanische krachten vervalt uw garantie. Ga naar es.marsgaming.eu/es/terms om de voorwaarden en bepalingen van de garantie te lezen

Naleving
U kunt de conformiteitsverklaring van de Europese Unie voor het product raadplegen op www.marsgaming.eu/en/conformity. Voor meer informatie www.marsgaming.eu

Verwijdering en recycling
Aan het einde van de levensduur van het product mag het niet bij het normale huishoudelijke afval worden weggegooid. Om de duurzaamheid van het milieu te bevorderen en een goed afvalbeheer te garanderen, dient u het product naar een aangewezen inzamel- en recyclingcentrum te brengen.

Contact
Als u vragen of problemen heeft met het product, aarzel dan niet om contact met ons op te nemen:
attcliente@biomag.es / +34945124598

AR
التوصيات والتذكيراتالتوصيات والتذكيرات
- لا تستخدم أو تركب بالقرب من الماء أو الرطوبة أو الأسطح الساخنة.
- يرجى إدخال بلطف وعدم ثني الموصلات ، وإلا فقد تتلف وتتعطل.
- افصل السلك وقم بتنظيفه فقط بقطعة قماش جافة ، ولا تستخدم الهباء الجوي أو منتجات التنظيف السائلة.

استكشاف الاخطاء
-سماعات الرأس لا تعمل: تأكد من توصيل سماعات الرأس بشكل صحيح بمنفذ الصوت بالجهاز. تحقق من أن مستوى صوت عجلة التحكم في مستوى الصوت وإعدادات الصوت لنظام التشغيل والتطبيق الذي تستخدمه ليست منخفضة جدا. تم تصميم موصل USB فقط لتشغيل إضاءة سماعة الرأس.
-الميكروفون لا يعمل: تحقق من مخطط الاتصال وقم بتوصيل موصلات المقبس مقاس 3.5 مم كما هو موضح في مخطط الاتصال. تأكد من أن محدد كتم صوت الميكروفون ليس في وضع كتم الصوت. تأكد من تشغيل الميكروفون في إعدادات جهازك وعدم كتمه في التطبيق الذي تستخدمه. إذا
استمرت المشكلة ، فحاول توصيل سماعة الرأس بجهاز آخر لاستبعاد مشكلات الأجهزة.

ضمان
سيتم طلب إيصال الشراء الأصلي للاستفادة من خدمة الضمان. يرجى الاحتفاظ بها في مكان آمن. سيؤدي فتح الجهاز والعبث به والتعديلات الفنية من أي نوع والأضرار الناجمة عن القوى الميكانيكية الخارجية إلى إبطال الضمان الخاص بك. لقراءة شروط وأحكام الضمان، تفضل بزيارة es.marsgaming.eu/es/terms

امتثال
يمكنك الرجوع إلى إعلان مطابقة الاتحاد الأوروبي للمنتج على -www.marsgaming.eu
/en/conformity لمزيد من المعلومات www.marsgaming.eu

التخلص وإعادة التدوير
في نهاية العمر الإنتاجي للمنتج، لا ينبغي التخلص منه مع النفايات المنزلية العادية. لتعزيز الاستدامة البيئية وضمان الإدارة السليمة للنفايات، يرجى أخذ المنتج إلى مركز مخصص للتجميع وإعادة التدوير.

اتصال
إذا كانت لديك أسئلة أو مشاكل مع المنتج، فلا تتردد في الاتصال بنا: -attcliente@bio
mag.es / +34945124598

FR
Cet appareil se recycle
À DÉPOSER EN MAGASIN
OU
À DÉPOSER EN DÉCHÈTERIE
Points de collecte sur www.quefairedemesdechets.fr
Privilégiez la réparation ou le don de votre appareil !

MARSGAMING
Biomag S. L.
EU office:
Address: Barratxi 39, Pab. 3
01013, Vitoria, SPAIN
Telephone: +34945124598
Email: attcliente@biomag.es

WWW.MARSGAMING.EU