MARS GAMING

GAMERS · UNIVERSE

ML-VISIONPRO240

EN User manual /ES Manual de usuario / PT Manual do usuário / FR Manuel de l'Utilisateur / IT Manuale d'uso / DE Benutzerhandbuch / PL Instrukcja obsługi / NL Gebruikershandleiding /
دليل الاستخدام

275x120x27mm
12V DC / 0.15A

70x70x62mm
12V DC / 0.45A

1146g

RoHS Compliant

22 PAP

MARSGAMING
Biomag S. L.
EU office:
Address: Barratxi 39, Pab. 3
01013, Vitoria, SPAIN
Telephone: +34945124598
Email: attcliente@biomag.es

FR

Cet appareil, ses accessoires et ses cordons sont recyclent

À DÉPOSER EN MAGASIN ou À DÉPOSER EN DÉCHÈTERIE

Points de collecte sur www.quefairedemesdechets.fr
Privilégiez la réparation ou le don de votre appareil !

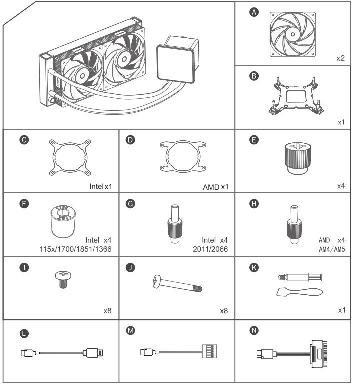

1 | Intel/AMD

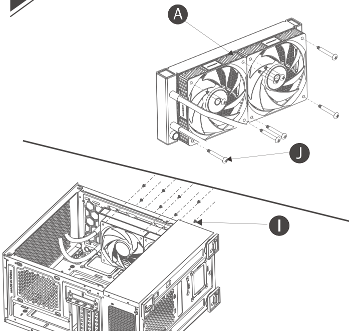

4 | Intel 1851/1700/1366/ 1200/115X

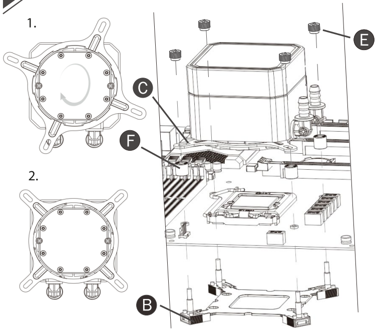

5 | Intel 2066/2011/2011-3

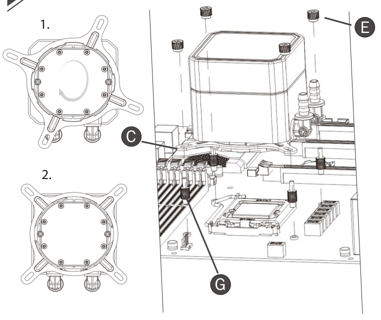

AMD

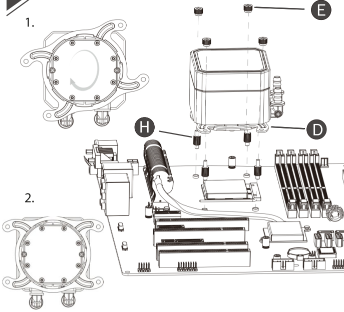

2 | Intel/AMD

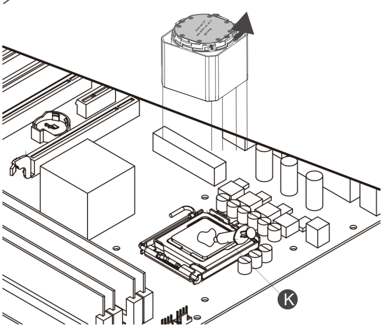

3 | Intel

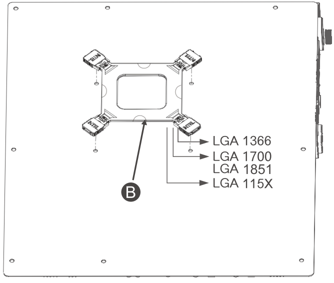

Installation options

Opciones de instalación /
Opções de instalação /
Options d'installation /
Opzioni di installazione /
Installationsmöglichkeiten /
Opcje instalacji /
Installatieopties

2

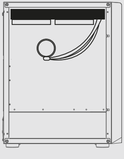

PUMP CONNECTION Conexión bomba / Ligação da bomba / Collegamento pompa / Raccordement de la pompe / Pumpenanschluss / Podłączenie pompy / Pompaansluiting / توصيل المضخة

A
USB-A CABLE

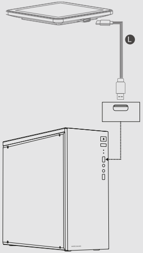

B
MOTHERBOARD CABLE

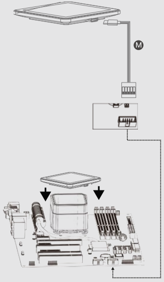

CONNECTION Conexión / ligação / collegamento / connexion / Lüfteranschluss / podłączenie / aansluiting / توصيل المروحة

A
AUTO ARGB LIGHTING

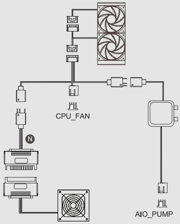

B
ARGB LIGHTING CONTROL

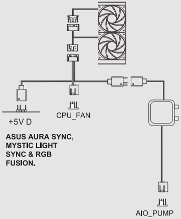

ASUS AURA SYNC, MYSTIC LIGHT SYNC & RGB FUSION.

-Mantén a los niños alejados de las partes del equipo mientras instale el ordenador.
-Débranchez le câble d'alimentation de l'ordinateur avant de procéder à l'installation.
-Protégez vos mains et vos efforts et installez les composants.
-Assurez-vous que la prise du processeur est compatible avec le dissipateur.
-Extraiga la pegatina de protection del bloque de disipación.
-Apliquez les pâtes thermiques sur le processeur. Un excès de pâte thermique peut augmenter la capacité de dissipation.
-Apriete suavemente los tornillos de los anclajes hasta el tope no aplique una force excesiva.
-Il est recommandé que l'équipement soit équipé de ventilateurs qui introduisent de l'air frais à l'intérieur de l'équipement pour maintenir le processeur et le reste des composants à une température optimale.
-Maintenir l'ordinateur dans un environnement propre et sec, la poussière et l'humidité peuvent limiter la vie utile des composants de l'ordinateur.
-Ne modifiez pas le câble ou n'installez pas les adaptateurs qui ne sont pas inclus dans le paquet.
-Ne pas utiliser de tornillos, arandelas ou tout autre type de tornillería qui n'est pas inclus dans l'empaquetado. Si vous avez besoin d'aide pour installer le produit, aucun mec ne doit être contacté par notre service d'attention au client.
Avis important : Si vous observez un défaut ou une irrégularité dans le produit, nous ne pourrons pas procéder à l'installation et nous contacterons immédiatement avec notre service d'assistance au client. Ne suivez pas ces indications qui pourraient vous indiquer des risques de lésions ou des dommages supplémentaires.

Résolution des problèmes
-Ruido excesivo de bomba o circuito refrigerante: Le circuit réfrigérant et la bombe peuvent générer du ruido debido a burbujas de aire à l'intérieur du circuit, cela peut succéder lorsque le liquide de réfrigération est utilisé pour la première fois. Allumez l'équipement et laissez la pompe de réfrigération fonctionner pendant 30 minutes. Si le ruido ne diminue pas, installez le radiateur et les tubes selon l'orientation et l'emplacement qui se trouve sur les dessins pour obtenir le meilleur rendu thermique et le moindre ruido. Figure 1 – Plus recommandable | Figure 2-

1

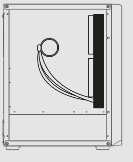

3

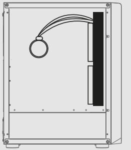

EN

LCD Screen Connection

The LCD has a magnetic base that can be attached to the flat metal surfaces of the computer case.
A. USB Cable Connection: Use this connection if you want to install the screen on the outside of the computer case. Connect the USB cable to a rear or front USB port.
B. USB Cable Connection to Motherboard: Use this connection if you want to install the screen inside the case. Connect the 9-pin USB cable to the motherboard.

Lighting

A. Automatic ARGB Lighting Mode
B. *Lighting Mode with ARGB Control
*Note: Ensure that the motherboard or controller is compatible with 3-pin +5V ARGB lighting. Make sure the ARGB connector of the liquid cooling system is connected to the correct ARGB control device port; otherwise, the components could be damaged. If you are unsure about the compatibility of your motherboard or controller with ARGB lighting, please contact us for assistance.

Control Software

Once the liquid cooling system is installed, turn on your computer and download the software from www.marsgaming.eu to customize the screen.

Recommendations and Safety Reminders

-Keep children away from the equipment parts while installing the computer.
-Unplug the computer's power cable before installation.
-Protect your hands and fingers when handling and installing components.
-Make sure the processor socket is compatible with the heatsink.
-Remove the protective sticker from the heatsink block.
-Apply thermal paste to the processor. Excessive thermal paste can worsen heat dissipation.
-Tighten the mounting screws gently to the stop; do not apply excessive force.
-It is recommended that the equipment includes fans to bring fresh air into the system to maintain the processor and other components at optimal Tornillos, temperature.
-Keep the computer in a clean and dry environment; dust and moisture can limit the lifespan of the components.
-Do not modify the wiring or install adapters that are not included in the packaging.
-Do not use screws, washers, or any other hardware not included in the packaging. If you need assistance installing the product, please contact our customer service.

Important Notice: If you notice any damage or irregularities in the product, do not proceed with installation and contact our customer service immediately. Failure to follow these instructions could result in injury or additional damage.

Troubleshooting

-Excessive noise from the pump or cooling circuit: The cooling circuit and pump may generate noise due to air bubbles inside the circuit, which can occur when the liquid cooling is used for the first time. Turn on the system and let the cooling pump run for 30 minutes. If the noise persists, install the radiator and tubes in the orientation and location shown in the diagrams for the best thermal performance and lowest noise. Figure 1 – Most recommended | Figure 2 – Recommended | Figure 3 – Not recommended
-High processor temperature: Check if the thermal paste is in good condition; if it is old, clean it and apply a new layer. Verify that the mounting is correct and there is no gap between the processor surface and the heatsink base. Ensure that the screws on the motherboard mounting are tightened to the stop without applying excessive force. Check the fan speed (RPM) through the BIOS menu or the monitoring program provided by the motherboard manufacturer. If the airflow in the computer is insufficient, add fans to bring fresh air into the system.
-Fan not spinning: Ensure that no object is blocking the fan blades. Check that the PWM connectors of the fans are connected as shown in the connection diagram. Check the fan speed (RPM) through the BIOS menu or the monitoring program provided by the motherboard manufacturer.
-Excessive fan noise: The fan may generate noise if the speed is very high; adjust the fan speed curves in the BIOS to reduce fan speed (RPM) without compromising cooling. If the fan has been exposed to dust or dirt, it may have deteriorated; contact us for assistance.
-Software does not detect the screen: Ensure the cooling pump connector is connected to a 9-pin USB port on the motherboard or via the USB cable to an external case port as shown in the installation diagram. If the problem persists, connect the cable to another USB port and reinstall the software.
-Lighting does not turn on: Verify that the lighting works through connection mode A (automatic ARGB lighting).
-ARGB control lighting does not work: Verify that the lighting is connected through connection mode B (ARGB control lighting).
Connection with ARGB motherboard – Verify that the ARGB connector of the product is connected to a 3-pin +5V ARGB connector on the ARGB motherboard. Download the ARGB control application from the motherboard manufacturer's website.
Connection with ARGB controller – Verify that the ARGB connector of the product is connected to a 3-pin +5V ARGB connector on the ARGB controller.
Attention: Ensure that the motherboard or controller is compatible with 3-pin +5V ARGB lighting and that the ARGB connector of the cooler is connected to the correct port; otherwise, the components could be damaged.

Warranty

Your original purchase receipt will be required to use the warranty service. Keep it in a safe place. Device tampering, technical modifications of any kind, and damage due to external mechanical forces will void your warranty. To read the warranty terms and conditions, visit es.marsgaming.eu/es/terms

Compliance

You can consult the European Union Declaration of Conformity for this product at www.marsgaming.eu-/en/conformity
For more information, visit www.marsgaming.eu

Disposal and Recycling

At the end of the product's lifespan, it must not be disposed of with regular household waste. To promote environmental sustainability and ensure proper waste management, take the product to a designated collection and recycling center.

Contact

If you have questions or problems with the product, do not hesitate to contact us: attcliente@biomag.es / +34945124598

ES

Conexión Pantalla LCD

La pantalla LCD dispone de una base magnética que se puede adherir a superficies metálicas planas de la caja del ordenador.
A. Conexión cable USB: Utilice esta conexión si desea instalar la pantalla en la parte exterior de la caja del ordenador. Conecte el cable USB en un puerto USB trasero o delantero.
B. Conexión cable USB placa base: Utilice esta conexión si desea instalar la pantalla en el interior de la caja. Conecte el cable USB de 9 pines a la placa base.

Iluminación

A. Modo de iluminación ARGB automática
B. *Modo de iluminación por control ARGB
*Nota: Asegúrese de que la placa base o la controladora son compatibles con iluminación ARGB de 3 pines +5V. Asegúrese de que el conector ARGB de la refrigeración líquida se conecta al conector correcto del dispositivo de control ARGB de lo contrario los componentes se podrían dañar. Si tiene dudas sobre la compatibilidad de su placa base o controladora con la iluminación ARGB no dude en contactarnos para que podamos ayudarle.

Software de control

Una vez instalada la refrigeración líquida, encienda su ordenador y descargue el software en www.marsgaming.eu para poder personalizar la pantalla.

Recomendaciones y recordatorios de seguridad

-Mantén a los niños alejados de las partes del equipo mientras instale el ordenador.
-Desenchufe el cable de alimentación del ordenador antes de hacer la instalación.
-Proteja sus manos y dedos al manejar e instalar los componentes.
-Asegúrese de que el socket del procesador es compatible con el disipador.

Recommandable | Figure 3 – Non recommandable
-Température du processeur élevée : Vérifiez si les pâtes thermiques sont en bon état, si elles sont antigua límpiela et appliquez une nouvelle cape. Vérifiez que l'installation des connecteurs est correcte et qu'il n'y a pas d'espace entre la surface du processeur et la base du dissipateur. Assurez-vous que les vis des attaches sur la plaque de base sont appliquées jusqu'au bout sans appliquer une force excessive. Vérifiez la vitesse du ventilateur (RPM) dans le menu BIOS ou dans le programme de surveillance fourni par le fabricant de la base de la carte. Si le flux d'air de l'ordonnateur marin est insuffisant, ajoutez des ventilateurs qui introduisent de l'air frais dans le système.
-Ventilador no gira: Asegúrese de that no haya ningún elemento blockando les aspas del ventilador. Assurez-vous que les connecteurs PWM des ventilateurs sont connectés comme il se doit dans le schéma de connexion. Vérifiez la vitesse du ventilateur (RPM) dans le menu BIOS ou dans le programme de surveillance fourni par le fabricant de la base de la carte.
-Ruido excesivo del ventilador: Le ventilateur peut générer une ruido si la vitesse est très élevée, ajustez les courbes de vitesse du ventilateur dans le BIOS pour réduire la vitesse du ventilateur (RPM) sans compromettre la réfrigération. Si le ventilateur est exposé à la poussière ou à la succion, il peut se détériorer, contactez-nous pour obtenir de l'aide.
-Le logiciel ne détecte pas l'écran : Vérifiez que le connecteur de la pompe de réfrigération est connecté à un port USB à 9 broches de la plaque de base ou au milieu du câble USB à un port extérieur de la boîte comme indiqué dans le schéma d'installation. Si le problème persiste, connectez le câble à un autre port USB et réinstallez le logiciel.
-L'éclairage ne s'allume pas : Vérifiez que l'éclairage fonctionne via le mode de connexion A (éclairage ARGB automatique).
-Le contrôle de l'éclairage ARGB ne fonctionne pas : Vérifiez que l'éclairage est connecté au moyen du mode de connexion B (contrôle de l'éclairage ARGB).
Connexion à la plaque de base ARGB – Vérifiez que le connecteur ARGB du produit est connecté à un connecteur ARGB 3 broches +5V de la plaque de base ARGB. Téléchargez l'application de contrôle ARGB du Web du fabricant de la base de la plaque.
Connexion au contrôleur ARGB – Vérifiez que le connecteur ARGB du produit est connecté à un -Keine connecteur ARGB 3 broches +5V du contrôleur ARGB.
Attention : Assurez-vous que la plaque de base ou le contrôleur est compatible avec l'éclairage ARGB 3 broches +5V et que le connecteur ARGB du dissipateur est connecté au connecteur correct du contraire qui pourrait endommager les composants.

Garantie

Vous aurez besoin de votre reçu d'achat original pour pouvoir utiliser le service de garantie. Gardez-vous dans un endroit sûr. Les manipulations de l'appareil, les modifications techniques de tout type et les dommages causés aux forces mécaniques externes annulent votre garantie. Pour lire les termes et conditions de la garantie, entrez sur es.marsgaming.eu/es/terms

Cumul

Vous pouvez consulter la déclaration de conformité de l'Union européenne du produit sur www.marsgaming.eu/en/conformity
Pour plus d'informations www.marsgaming.eu

Élimination et recyclage

À la fin de la vie utile du produit, vous ne devez pas rechercher les résidus domestiques réguliers. Pour promouvoir la durabilité ambiante et garantir une gestion adéquate des résidus, confiez le produit à un centre désigné de collecte et de recyclage.

Contact

Si vous avez des questions ou des problèmes avec le produit, aucun mec ne devra vous contacter avec nosotros : attcliente@biomag.es / +34945124598

DE

Conexión Pantalla LCD

Der LCD-Bildschirm verfügt über eine magnetische Basis, die auf metallischen Oberflächen des Gehäuses haften kann.
A. USB-Verbindungskabel: Verwenden Sie diese Verbindung, wenn Sie den Bildschirm an der Außenseite des Gerätekastens installieren möchten. Schließen Sie das USB-Kabel an einen USB-Anschluss an, indem Sie es herausnehmen oder entfernen.
B. USB-Anschlusskabel an der Tischplatte: Verwenden Sie diese Verbindung, wenn Sie den Bildschirm im Inneren des Gehäuses installieren möchten. Schließen Sie das 9-polige USB-Kabel an die Tischplatte an.

Beleuchtung

A. Automatische ARGB-Beleuchtungsart
B. *Beleuchtungsmodus mit ARGB-Steuerung
*Hinweis: Achten Sie darauf, dass die Tischplatte oder die Steuerung mit der 3-Pin-ARGB-Beleuchtung +5 V kompatibel ist. Stellen Sie sicher, dass der ARGB-Anschluss der Kühlflüssigkeit an den korrekten Anschluss des ARGB-Steuerungsgeräts angeschlossen wird, da sonst die Komponenten beschädigt werden könnten. Wenn Sie wissen, dass die Kompatibilität Ihrer Platine oder Ihres Controllers mit der ARGB-Beleuchtung kein Problem darstellt, müssen Sie sich mit ihm in Verbindung setzen.

Kontrollsoftware

Nachdem Sie die Kühlflüssigkeit installiert haben, bestellen und laden Sie die Software auf www.marsgaming.eu herunter, um den Bildschirm zu personalisieren.

Empfehlungen und Sicherheitsaufzeichnungen

-Betreuen Sie die Kinder bei der Installation des Gerätes.
-Entfernen Sie das Netzkabel vom Gerät, bevor Sie es installieren.
-Proteja sus manos y dedos al manejar e instalar los Components.
-Stellen Sie sicher, dass der Prozessorsockel mit dem Verbraucher kompatibel ist.
-Zusätzlicher Schutzaufkleber für die Ableitungssperre.
- Die erhitzte Pasta auf den Prozessor auftragen. Eine übermäßige Menge an erhitzter Pasta kann die Kapazität des Geräts erhöhen.
-Apriete suavemente tornillos de los anclajes hasta el tope no applique una fuerza excesiva.
-Es wird empfohlen, dass die Lüftungsanlage so gestaltet ist, dass Luft in das Innere der Anlage eingebracht werden kann, um den Prozessor und die Restaurierung der Komponenten auf eine optimale Temperatur zu halten.
-Mantenga den Ordenador in einem sehr sauberen und sicheren Zustand, der Polvo und die Feuchtigkeit können die Lebensdauer der Komponenten des Ordenadors begrenzen.
- Das Kabel darf nicht geändert oder Adapter installiert werden, die nicht im Lieferumfang enthalten sind.
Arandelas oder sonstige Tornilleriearten verwenden, die nicht im empaquetado enthalten sind. Um das Produkt zu installieren, müssen Sie sich nicht mit unserem Kundendienst in Verbindung setzen, um auf den Kunden zu achten.

Wichtiger Hinweis: Wenn am Produkt Mängel oder Unregelmäßigkeiten festgestellt werden, müssen Sie mit der Installation nicht fortfahren und sich umgehend mit unserem Kundendienst in Verbindung setzen, um den Kunden zu betreuen. Wenn Sie diese Hinweise nicht befolgen, können Verletzungen oder zusätzliche Schäden auftreten.

Problemlösung

- Zu viel Druck auf die Kältemittelpumpe oder den Kältemittelkreislauf: Der Kältemittelkreislauf und die Kältemittelpumpe können die Luft in der Luft des Kältemittelkreislaufs beschädigen, so dass die Kälteflüssigkeit erst nach kurzer Zeit verwendet werden kann. Stellen Sie sicher, dass das Gerät 30 Minuten lang funktioniert. Wenn das Gerät nicht beschädigt wird, installieren Sie den Kühler und die Rohre entsprechend der Ausrichtung und stellen Sie sicher, dass Sie sie in die Regale legen, um die beste Temperatur- und Betriebstemperatur zu erreichen. Abbildung 1 – Sehr empfehlenswert | Figura 2- Empfehlenswert | Abbildung 3 – Nicht empfehlenswert
-Temperatur des Hochofens: Prüfen Sie, ob die Pasta in gutem Zustand ist, ob sie noch heiß ist und eine neue Kapazität anwendet.
Stellen Sie sicher, dass die Installation der Zusatzgeräte korrekt ist und dass kein Raum zwischen der Oberfläche des Prozessors und der Basis des Ableiters vorhanden ist. Stellen Sie sicher, dass die an der Placa-Basis befestigten Teile nur mit einem übermäßigen Aufwand entfernt werden. Überprüfen Sie die Lüftergeschwindigkeit (RPM) im BIOS-Menü oder im Überwachungsprogramm, das vom Hersteller auf der Platine bereitgestellt wird. Für den Fall, dass der Luftstrom des Gerätes nicht ausreicht, müssen die Ventilatoren eingeschaltet werden, um Luft in das System einzuführen.
-Ventilador no gira: Achten Sie darauf, dass kein Element blockiert wird und die Ventilator-Aspas blockiert werden. Prüfen Sie, ob die PWM-Anschlüsse der Ventilatoren so angeschlossen sind, wie Sie es im Anschluss benötigen. Überprüfen Sie die Lüftergeschwindigkeit (RPM) im BIOS-Menü oder im Überwachungsprogramm, das vom Hersteller auf der Platine bereitgestellt wird.
- Überhöhte Lüftergeschwindigkeit: Der Lüfter kann auf sehr hohe Geschwindigkeitsstufen eingestellt werden. Passen Sie die Lüftergeschwindigkeitskurven im BIOS an, um die Lüftergeschwindigkeit (RPM) zu reduzieren, ohne die Kühlung zu beeinträchtigen. Wenn der Ventilator nicht mehr funktioniert oder sich das Gerät verschlechtert, kontaktieren Sie uns, um eine Garantie zu erhalten.
-Die Software erkennt den Bildschirm nicht: Prüfen Sie, ob der Stecker der Kühlbombe an einem 9-poligen USB-Anschluss an der Platine angeschlossen ist oder das USB-Kabel an einen Anschluss außerhalb des Gehäuses angeschlossen ist, wie er im Installationsdiagramm angezeigt wird. Wenn das Problem weiterhin besteht, schließen Sie das Kabel an einen anderen USB-Anschluss an und installieren Sie die Software neu.
-Die Beleuchtung ist nicht aktiviert: Stellen Sie fest, dass die Beleuchtungsfunktion im A-Verbindungsmodus (automatische ARGB-Beleuchtung) funktioniert.
- ARGB-Beleuchtungssteuerung ohne Funktion: Prüfen Sie, ob die Beleuchtung mit dem Anschlussmodus B (ARGB-Beleuchtungssteuerung) verbunden ist.
Anschluss an die ARGB-Platine – Überprüfen Sie, ob der ARGB-Stecker des Produkts mit einem 3-poligen +5V-ARGB-Stecker an der ARGB-Platine verbunden ist. Laden Sie die ARGB-Webanwendung für den PC-Hersteller herunter.
Anschluss an den ARGB-Controller – Überprüfen Sie, ob der ARGB-Anschluss des Produkts an einen 3-poligen +5V-ARGB-Anschluss des ARGB-Controllers angeschlossen ist.
Achten Sie darauf, dass die Platine oder das Steuergerät mit der ARGB-3-Pin-Beleuchtung +5V kompatibel ist und dass der ARGB-Anschluss des Verbrauchers korrekt an den Anschluss angeschlossen werden muss, damit die Komponenten beschädigt werden können.

Garantie

Um den Garantieservice in Anspruch nehmen zu können, ist es erforderlich, dass Sie den Originalkaufpreis erhalten. Bewachen Sie einen sicheren Ort. Die Gerätemanipulationen, die technischen Änderungen am Gerät und die Schäden an externen Mechaniken unterliegen der Garantie. Um die Bedingungen und Konditionen der Garantie einzusehen, besuchen Sie es.marsgaming.eu/es/terms

-Extraiga la pegatina de protección del bloque de disipación.
-Aplique la pasta térmica en el procesador. Un exceso de pasta térmica puede empeorar la capacidad de disipación.
-Apriete suavemente los tornillos de los anclajes hasta el tope no aplique una fuerza excesiva.
-Es recomendable que el equipo disponga de ventiladores que introduzcan aire fresco al interior del equipo para mantener el procesador y el resto de componentes a una temperatura óptima.
-Mantenga el ordenador en un entorno limpio y seco, el polvo y la humedad pueden limitar la vida útil de los componentes del ordenador.
-No modifique el cableado o instale adaptadores que no estén incluidos en el empaquetado.
-No utilice tornillos, arandelas o cualquier otro tipo de tornillería que no esté incluida en el empaquetado. Si necesita ayuda para instalar el producto no dude en ponerse en contacto con nuestro servicio de atención al cliente.
Aviso importante: Si observa algún desperfecto o irregularidad en el producto, le rogamos que no proceda con la instalación y se ponga en contacto de inmediato con nuestro servicio de atención al cliente. No seguir estas indicaciones podría conllevar riesgos de lesiones o daños adicionales.

Resolución de problemas

-Ruido excesivo de bomba o circuito refrigerante: El circuito refrigerante y la bomba pueden generar ruido debido a burbujas de aire dentro del circuito, esto puede suceder cuando la refrigeración líquida se utiliza por primera vez. Encienda el equipo y deje que la bomba de refrigeración funcione durante 30 minutos. Si el ruido no disminuye, instale el radiador y los tubos con la orientación y el lugar que se muestra en los dibujos para obtener el mejor rendimiento térmico y el menor ruido. Figura 1 – Más recomendable | Figura 2- Recomendable | Figura 3 – No recomendable
-Temperatura del procesador alta: Compruebe si la pasta térmica está en buen estado, si es antigua límpiela y aplique una nueva capa.
Revise que la instalación de los anclajes es correcta y que no hay ningún espacio entre la superficie del procesador y la base del disipador. Asegúrese de que los tornillos de los anclajes a la placa base están apretados hasta el tope sin aplicar una fuerza excesiva. Compruebe la velocidad del ventilador (RPM) mediante el menú BIOS o el programa de monitorización aportado por el fabricante de la placa base. En caso de que el flujo de aire del ordenador sea insuficiente, añada ventiladores que introduzcan aire fresco al sistema.
-Ventilador no gira: Asegúrese de que no haya ningún elemento bloqueando las aspas del ventilador. Compruebe que los conectores PWM de los ventiladores están conectados como se muestra en el esquema de conexión. Compruebe la velocidad del ventilador (RPM) mediante el menú BIOS o el programa de monitorización aportado por el fabricante de la placa base.
-Ruido excesivo del ventilador: El ventilador puede generar ruido si la velocidad es muy alta, ajuste las curvas de velocidad del ventilador en la BIOS para reducir la velocidad del ventilador (RPM) sin comprometer la refrigeración. Si el ventilador ha estado expuesto a polvo o suciedad puede haberse deteriorado, contáctenos para obtener ayuda.
-El Software no detecta la pantalla: Compruebe que el conector de la bomba de refrigeración esté conectado al un puerto USB de 9 pines de la placa base o mediante el cable USB a un puerto exterior de la caja como se muestra en diagrama de instalación. Si el problema persiste, conecte el cable en otro puerto de USB y reinstale el software.
-La iluminación no se enciende: Compruebe que la iluminación funcione mediante el modo de conexión A (iluminación ARGB automática).
-Iluminación control ARGB no funciona: Compruebe que la iluminación esté conectada mediante el modo de conexión B (iluminación control ARGB).
Conexión con placa base ARGB –Compruebe que el conector ARGB del producto está conectado a un conector ARGB 3 pines +5V de la placa base ARGB. Descargue la aplicación de control ARGB de la web del fabricante de la placa base.
Conexión con controlador ARGB – Compruebe que el conector ARGB del producto esté conectado a un conector ARGB 3 pines +5V del controlador ARGB.
Atención: Asegúrese de que la placa base o el controlador son compatibles con iluminación ARGB 3 pines +5V y que el conector ARGB del disipador se conecte al conector correcto de lo contrario se podrían dañar los componentes.

Garantía

Se requerirá su recibo de compra original para hacer uso del servicio de garantía. Guárdelo en un lugar seguro. Las manipulaciones del dispositivo, las modificaciones técnicas de cualquier tipo y los daños debidos a fuerzas mecánicas externas anularán su garantía. Para leer los términos y condiciones de la garantía entra en es.marsgaming.eu/es/terms

Cumplimiento

Puede consultar la declaración de conformidad de la Unión Europea del producto en www.marsgaming.eu/en/conformity
Para más información www.marsgaming.eu

Eliminación y Reciclaje

Al final de la vida útil del producto, no debe desecharse con los residuos domésticos regulares. Para promover la sostenibilidad ambiental y garantizar una gestión adecuada de los residuos, lleve el producto a un centro designado de recogida y reciclaje.

Contacto

Si tiene preguntas o problemas con el producto no dude en ponerse en contacto con nosotros: attcliente@biomag.es / +34945124598

PT

Conexão Pantalla LCD

A tela LCD possui uma base magnética que pode aderir às superfícies metálicas planas da caixa do computador.
A. Cabo de conexão USB: Utilize esta conexão se desejar instalar a tela na parte externa da caixa do computador. Conecte o cabo USB em uma porta USB atrás ou delantero.
B. Cabo de conexão Base da placa USB: Utilize esta conexão se desejar instalar a tela no interior da caixa. Conecte o cabo USB de 9 pinos à base da placa.

Iluminação

A. Modo de iluminação ARGB automática
B. *Modo de iluminação por controle ARGB
*Nota: Certifique-se de que a placa base ou a controladora são compatíveis com iluminação ARGB de 3 pinos +5V. Certifique-se de que o conector ARGB da refrigeração líquida esteja conectado ao conector correto do dispositivo de controle ARGB, ao contrário dos componentes, pode ser danificado. Se você tiver dúvidas sobre a compatibilidade de sua placa base ou controladora com iluminação ARGB, não entre em contato conosco para que possamos ajudá-lo.

Software de controle

Depois de instalar a refrigeração líquida, abra seu computador e baixe o software em www.marsgaming.eu para poder personalizar a tela.

Recomendações e registros de segurança

-Mantenha as crianças afastadas das partes do equipamento enquanto instala o computador.
-Desconecte o cabo de alimentação do computador antes de fazer a instalação.
-Proteja suas mãos e dedos ao manobrar e instalar os componentes.
-Certifique-se de que o soquete do processador é compatível com o disipador.
- Extraia a etiqueta de proteção do bloco de dissipação.
-Aplique a pasta térmica no processador. Um excesso de pasta térmica pode aumentar a capacidade de dissipação.
-Abra suavemente os tornillos das anclajes até o topo, sem aplicar força excessiva.
-É recomendável que o equipamento possua ventiladores que introduzam ar fresco no interior do equipamento para manter o processador e o restante dos componentes em uma temperatura ideal.
-Mantenha o computador em um ambiente limpo e seco, a sujeira e a umidade podem limitar a vida útil dos componentes do computador.
-Não modifique o cabo ou instale adaptadores que não estejam incluídos no pacote.
-Não use tornillos, arandelas ou qualquer outro tipo de tornillería que não esteja incluído na embalagem. Se precisar de ajuda para instalar o produto, não entre em contato com nosso serviço de atendimento ao cliente.
Aviso importante: Se observar algum defeito ou irregularidade no produto, rogamos que não proceda com a instalação e entre em contato imediato com nosso serviço de atendimento ao cliente. Não seguir estas indicações poderá conter riscos de lesões ou danos adicionais.

Resolução de problemas

-Ruido excessivo de bomba ou circuito refrigerante: O circuito refrigerante e a bomba podem gerar ruído devido a burbujas de ar dentro do circuito, isso pode acontecer quando a refrigeração líquida for utilizada pela primeira vez. Ligue o equipamento e deixe a bomba de refrigeração funcionar por 30 minutos. Se o ruído não diminuir, instale o radiador e os tubos de acordo com a orientação e o local mostrado nos desenhos para obter o melhor rendimento térmico e o menor ruído. Figura 1 – Mais recomendável | Figura 2- Recomendável | Figura 3 – Não recomendável
-Temperatura do processador alta: Verifique se a pasta térmica está em bom estado, se é antiga e límpida e coloque uma nova capa.
Verifique se a instalação dos acessórios está correta e se não há espaço entre a superfície do processador e a base do dissipador. Certifique-se de que os parafusos das braçadeiras na base da placa sejam apertados até que o topo seja aplicado com força excessiva. Verifique a velocidade do ventilador (RPM) através do menu BIOS ou do programa de monitoramento fornecido pelo fabricante da placa base. Caso o fluxo de ar do computador seja insuficiente, serão necessários ventiladores que introduzam ar fresco no sistema.
-Ventilador no gira: Certifique-se de que não há nenhum elemento bloqueando as asas do ventilador. Verifique se os conectores PWM dos ventiladores estão conectados como mostrado no esquema de conexão. Verifique a velocidade do ventilador (RPM) através do menu BIOS ou do programa de monitoramento fornecido pelo fabricante da placa base.
-Ruido excessivo do ventilador: O ventilador pode gerar ruído se a velocidade for muito alta, ajuste as curvas de velocidade do ventilador no BIOS para reduzir a velocidade do ventilador (RPM) sem comprometer a refrigeração. Se o ventilador estiver exposto a poeira ou a sujeira puder se deteriorar, entre em contato com você para obter ajuda.
-O software não detecta a tela: Verifique se o conector da bomba de refrigeração está conectado a uma porta USB de 9 pinos da base da placa ou através do cabo USB a uma porta externa da caixa, como mostrado no diagrama de instalação. Se o problema persistir, conecte o cabo em outra porta USB e reinstale o software.
-A iluminação não acende: Verifique se a iluminação funciona através do modo de conexão A (iluminação ARGB automática).
-Controle de iluminação ARGB não funciona: Verifique se a iluminação está conectada através do modo de conexão B (controle de iluminação ARGB).
Conexão com placa base ARGB – Verifique se o conector ARGB do produto está conectado a um conector ARGB de 3 pinos +5V da placa base ARGB. Baixe o aplicativo de controle ARGB da web do fabricante da placa base.
Conexão com driver ARGB – Verifique se o conector ARGB do produto está conectado a um conector ARGB de 3 pinos +5V do driver ARGB.
Atenção: Certifique-se de que a placa base ou o driver são compatíveis com iluminação ARGB 3 pinos +5V e que o conector ARGB do disipador se conectado ao conector correto do contrário pode danificar os componentes.

Garantia

Será necessário o recibo de compra original para fazer uso do serviço de garantia. Guarde-o em um lugar seguro. Manipulações no dispositivo, modificações técnicas de qualquer tipo e danos devido a forças mecânicas externas serão garantidas. Para ler os termos e condições da garantia, entre em es.marsgaming.eu/es/terms

Cumprimento

Você pode consultar a declaração de conformidade da União Europeia do produto em www.marsgaming.eu/en/conformity
Para mais informações www.marsgaming.eu

Eliminação e Reciclagem

No final da vida útil do produto, não deve ser examinado os resíduos domésticos regulares. Para promover a durabilidade ambiental e garantir um gerenciamento adequado dos resíduos, leve o produto a um centro designado para reconhecimento e reciclagem.

Contato

Se você tiver dúvidas ou problemas com o produto, não cara, entre em contato conosco: attcliente@biomag.es / +34945124598

IT

Connessione schermo LCD

Lo schermo LCD è dotato di una base magnetica che può aderire alle superfici metalliche piane della

Complimento

Sie können die Konformitätserklärung der Europäischen Union für Produkte unter www.marsgaming.eu/en/conformity einholen
Weitere Informationen finden Sie unter www.marsgaming.eu

Beseitigung und Wiedergutmachung

Am Ende des Lebens, das mit dem Produkt verbracht wurde, dürfen Sie es nicht von den regulären Haushaltsrückständen abholen. Um die Umweltverträglichkeit zu fördern und eine rückstandsgerechte Lagerung zu gewährleisten, muss das Produkt an ein zur Anerkennung und Wiederverwertung bestimmtes Zentrum gebracht werden.

Kontakt

Wenn Sie Probleme mit dem Produkt haben, wenden Sie sich bitte an uns: attcliente@biomag.es / +34945124598

PL

Conexión Pantalla LCD

Pantalla LCD dispone de una base magnética que se puede adherir a superficies metálicas planas de la caja del ordenado.
A. Kabel Conexión USB: Utilice esta conexión si desea instalar la pantalla en la parte external de la caja del ordenador. Podłącz kabel USB do portu USB lub kabla USB.
B. Kabel Conexión z podstawką USB: Utilice esta conexión si desea instalar la pantalla en el interior de la caja. Podłącz kabel USB de 9 Pins do podstawy.

Oświetlenie

A. Modo de iluminación ARGB automatica
B. *Modo de iluminación por control ARGB
*Uwaga: Asegúrese de que la placa base lub la controladora son kompatybilny z oświetleniem ARGB de 3 pins +5V. Asegúrese de que el conector ARGB de la friación líquida se conecta al conector Correcto del dispositivo de control ARGB de lo contrario los Componentes se podrían dañar. Si tiene dudas sobre la compatibilidad de su placa base o controladora con la iluminación ARGB no dude en contactarnos para que podamos ayudarle.

Oprogramowanie sterujące

Una vez installada la friación líquida, encienda su ordenador y descargue el software en www.marsgaming.eu dla poder personalizar la pantalla.

Recomendaciones y recordatorios de seguridad

-Mantén a los niños alejados de las partes del ekwip mientras instale el ordenador.
-Desenchufe el kabel de alimentación del ordenador antes de hacer la instalación.
-Proteja sus manos y dedos al manejar e instalar los Componentes.
-Asegúrese de que el Socket del procesador es kompatybilny con el disipador.
-Extraiga la pegatina de protección del bloque de disipación.
-Aplique la pasta térmica en el procesador. Un exceso de pasta térmica puede empeorar la capacidad de disipación.
-Apriete suavemente los tornillos de los anclajes hasta el tope no aplique una fuerza excesiva.
-Es godny polecenia que el ekwipunek disponga de ventiladores que introduzcan aire fresco al interior del ekwipunek para mantener el procesador y el resto de komponentes a una temperatura óptima.
-Mantenga el ordenador en un entorno limpio y seco, el polvo y la humedad pueden limitar la vida útil de los Componentes del Ordenador.
-Brak modyfikacji kabla lub instalacji adaptadores que no estén incluidos en el empaquetado.
-No utilice tornillos, arandelas o cualquier otro tipo de tornillería que no esté incluida en el empaquetado. Si necesita ayuda para installar el produkto no dude en ponerse en contacto con nuestro servicio de atención al cliente.
Aviso valide: Si observa algún desperfecto o nieregulidad en el produkto, le rogamos que no proceda con la instalación y se ponga en contacto de inmediato con nuestro servicio de atención al cliente. No seguir estas indicaciones podría conllevar riesgos de lesiones o daños adicionales.

Rozwiązanie problemów

-Ruido excesivo de bomba o obwód chłodniczy: El Circuito friante y la bomba pueden generar ruido debido a burbujas de aire dentro del Circuito, esto puede suceder cuando la friación líquida se utiliza por primera vez. Encienda el ekwipunek y deje que la bomba de friación funcione trwający 30 minut. Si el ruido no disminuye, instale el radiador y los tubos con la orientación y el lugar que se muestra en los dibujos para obtener el mejor rendimiento térmico y el menor ruido. Rysunek 1 – Más godny polecenia | Rysunek 2 – Godny polecenia | Rysunek 3 – Nie polecam
-Temperatura del procesador alta: Compruebe si la pasta térmica está en buen estado, si es antigua límpiela y aplique una nueva capa.
Revise que la instalación de los anclajes es Correcta y que no hay ningún espacio entre la superficie del procesador y la base del disipador. Asegúrese de que los tornillos de los anclajes a la placa base están apretados hasta el tope sin aplicar una fuerza excesiva. Compruebe la velocidad del ventilador (RPM) mediante el menú BIOS lub el programa de monitorización aportado por el fabricante de la placa base. En caso de que el flujo de aire del ordenador sea insuficiente, añada ventiladores que introduzcan aire fresco al sistema.
-Ventilador no gira: Asegúrese de que no haya ningún elemento bloqueando las aspas del ventilador. Compruebe que los conectores PWM de los ventiladores están conectados como se muestra en el esquema de conexión. Compruebe la veocidad del ventilador (RPM) mediante el menú BIOS lub el programa de monitorización aportado por el fabricante de la placa base.
-Ruido excesivo del ventilador: El ventilador puede generar ruido si la velocidad es muy alta, ajuste las curvas de velocidad del ventilador en la BIOS for reducir la velocidad del ventilador (RPM) sin comprometer la friación. Si el ventilador ha estado expuesto a polvo o suciedad puede haberse deteriorado, contáctenos para obtener ayuda.
-El Software nie wykrywa panelu: Compruebe que el conector de la bomba de friación esté conectado al un Puerto USB de 9 pines de la placa base or mediante el kabel USB a puerto external de la caja como se muestra en diagrama de instalación. Jeśli problem nadal występuje, podłącz kabel do portu USB i zainstaluj ponownie oprogramowanie.
-La iluminación no se enciende: Compruebe que la iluminación funcione mediante el modo de conexión A (iluminación ARGB automática).
-Kontrola oświetlenia ARGB bez funkcji: Compruebe que la iluminación esté conectada mediante el modo de conexión B (kontrola oświetlenia ARGB).
Conexión con placa base ARGB – Compruebe que el conector ARGB del produkt jest podłączony do złącza ARGB 3 piny +5V de la placa base ARGB. Pobierz aplikację kontrolną ARGB de la web del fabante de la placa base.
Conexión con controlador ARGB – Compruebe que el conector ARGB del produkt jest podłączony do złącza ARGB 3 pins +5V del controlador ARGB.
Uwaga: Asegúrese de que la placa base lub el controlador son kompatybilnych z oświetleniem ARGB 3 pins +5V i que el conector ARGB del disipador se conecte al conector Correcto de lo contrario se podrían dañar los Componentes.

Garacja

Se requerirá su recibo de compra oryginalny para hacer uso del servicio de garantía. Guárdelo en un lugar seguro. Las manipulaciones del dispositivo, las modificaciones técnicas de cualquier tipo y los daños debidos a fuerzas mecánicas externas anularán su garantía. Para leer los términos y condiciones de la garantía entra entra en es.marsgaming.eu/es/terms

Cumplimiento

Puede Consultar la declaración de conformidad de la Unión Europea del Producto en www.marsgaming.eu/en/conformity
Dla más información www.marsgaming.eu

Eliminación y Reciclaje

Al final de la vida útil del Producto, no debe desecharse con los residuos domésticos regulares. Para promover la sostenibilidad ambiental y garantizar una gestión adecuada de los residuos, lleve el produkt a un centro designado de recogida y reciclaje.

Kontakt

Si tiene preguntas o problemas con el produkto no dude en ponerse en contacto con nosotros: attcliente@biomag.es / +34945124598

NL

Conexión Pantalla LCD

Het LCD-scherm is voorzien van een magnetische basis die op de metalen oppervlakken van de kast kan blijven plakken.
A. USB-verbindingskabel: Gebruik deze verbinding als u de pantalla op het externe gedeelte van de kast van de ordenador installeert. Sluit de USB-kabel aan op een USB-poort of -poort.
B. Aansluitkabel USB-basisstation: Gebruik deze aansluiting om de pantalla in het interieur van de kast te installeren. Sluit de USB-kabel aan op 9 dennen op de basis.

Verlichting

A. Automatische verlichtingsmodus ARGB
B. *Verlichtingsmodus met ARGB-bediening
*Opmerking: zorg ervoor dat de basis- of bedieningseenheid compatibel is met ARGB-verlichting van 3 dennen +5V. Verzeker u ervan dat de ARGB-vloeibare koelaansluiting op de juiste aansluiting voor de ARGB-bedieningsaansluiting is aangesloten tegen de componenten die kunnen worden gebruikt. Als u zich zorgen maakt over de compatibiliteit van uw basis- of controlepaneel met de verlichting ARGB, hoeft u geen contact op te nemen met wat u kunt doen.

Controlesoftware

Nadat u de vloeibare koelvloeistof hebt geïnstalleerd, kunt u uw bestelling ordenen en de software downloaden op www.marsgaming.eu om de pantalla te personaliseren.

Aanbevelingen en beveiligingsrecorders

- Zorg ervoor dat de onderdelen van de uitrusting nooit in de orde zijn geïnstalleerd.
- Verwijder de voedingskabel vóór de installatie.
-Bescherm uw apparaten en apparaten en installeer de componenten.
- Zorg ervoor dat de socket van de processor compatibel is met de disipador.
- Extra bescherming tegen disipatieblokkering.
-Breng de pasta aan in het proces. Een teveel aan pasta kan de capaciteit van de disipación vergroten.
-Als u de tornado's van de anclajes opzuigt, is het niet mogelijk om een overmatige hoeveelheid water aan te brengen.
-Het is aan te bevelen dat de ventilatie-apparatuur wordt geïnstalleerd die een fresco in het interieur kan introduceren om het proces en de rest van de componenten op een bepaalde temperatuur te houden.
-Het beheer van de orde in een slappe en tweede orde, de pols en de humedad kunnen het leven beperken tot de componenten van de orde.
-Geen wijziging van de kabel of het installeren van adapters die niet in het empaquetado zijn opgenomen.
-Geen gebruik van tornado's, arandelas of andere andere tipo's van tornillers die niet in het empaquetado zijn opgenomen. Als u het product wilt installeren, hoeft u geen contact op te nemen met de service van de klant.
Belangrijk: als u een onregelmatig of onregelmatig product opmerkt, hoeft u geen procedure met de installatie te volgen en contact op te nemen met de directe service van de klant. Er zijn geen aanwijzingen dat u letsels of bijkomende schade kunt constateren.

Oplossing van problemen

-Excessief gebruik van het koelcircuit of het koelcircuit: Het koelcircuit en de bomba kunnen vaak de lucht in het circuit opblazen, dit kan de vloeistofkoelvloeistof in de eerste plaats gebruiken. Schakel het apparaat in en laat de koelbom 30 minuten functioneren. Als de rui niet verdwijnt, installeer dan de radiator en de buizen met de oriëntatie en de lugar die in de problemen moet komen om de hogere temperatuur en de meno rui te verkrijgen. Figuur 1 – Meer aanbevolen | Figuur 2- Een aanrader | Figuur 3 – Niet aan te bevelen
-Temperatuur van de hoge verwerkingstijd: Als de pasta warm is, is het anti-lekker en breng een nieuwe capa aan.
Controleer of de installatie van de aanmeldingen correct is en dat er geen ruimte meer is tussen de superficie van het proces en de basis van de disipador. Verzeker u ervan dat de tornado's van de anclajes op de basis van het plein snel kunnen beginnen als u een overmatige hoeveelheid vuur gebruikt. Controleer de snelheid van de ventilatie (RPM) tussen het BIOS-menu of het monitorprogramma dat wordt weergegeven door de fabrikant van de basisplaat. In het geval dat de luchtstroom van de zee onvoldoende is, kunnen de ventilatoren een fresco in het systeem introduceren.
-Ventilator zonder ventilator: zorg ervoor dat er geen element in de ventilatieopening staat. Houd er rekening mee dat de PWM-aansluitingen van de ventilatoren zo zijn aangesloten op het soort verbinding. Controleer de snelheid van de ventilatie (RPM) tussen het BIOS-menu of het monitorprogramma dat wordt weergegeven door de fabrikant van de basisplaat.
-Excessieve ventilatie-ventilator: De ventilator kan over het algemeen worden geruimd als de snelheid hoger is, en past de curve van de ventilatiesnelheid in het BIOS aan om de snelheid van de ventilatie (RPM) te verminderen met de koelingsmeter. Als de ventilatie-opening een probleem is, kan dit verslechteren, neem dan contact op om het probleem te verhelpen.

custodia dell'orologio.
A. Cavo di connessione USB: utilizzare questa connessione se si desidera installare lo schermo nella parte esterna della custodia del computer. Collegare il cavo USB a una porta USB posteriore o anteriore.
B. Base della piastra USB del cavo di connessione: Utilizzare questa connessione se si desidera installare lo schermo all'interno della custodia. Collegare il cavo USB da 9 pin alla base della piastra.

Illuminazione

A. Modalità di illuminazione ARGB automatica
B. *Modo di illuminazione per controllo ARGB
*Nota: assicurarsi che la base o la centralina siano compatibili con l'illuminazione ARGB di 3 pini +5V. Assicurarsi che il connettore ARGB del liquido di raffreddamento sia collegato al connettore corretto del dispositivo di controllo ARGB, altrimenti i componenti potrebbero danneggiarsi. Se hai problemi con la compatibilità della tua piastra base o controller con illuminazione ARGB, non contattarci per poterti aiutare.

Software di controllo

Una volta installata la refrigerazione liquida, accendere il computer e scaricare il software su www.marsgaming.eu per personalizzare lo schermo.

Consigli e registrazioni di sicurezza

- Mantenere i bambini lontani dalle parti dell'apparecchiatura durante l'installazione del computer.
- Scollegare il cavo di alimentazione del computer prima di effettuare l'installazione.
- Proteja sus manos y dedos al manejar e instalar los componentes.
- Assicurarsi che la presa del processore sia compatibile con il dissipatore.
- Extraiga la pegatina de protección del bloque de disipación.
- Applicare la pasta termica nel processore. Un eccesso di pasta termica può aumentare la capacità di dissipazione.
- Aprire dolcemente i tornilli degli ancoraggi finché la parte superiore non appiccica una forza eccessiva.
- È consigliabile che l'apparecchiatura disponga di ventilatori che introducano aria fresca all'interno dell'apparecchiatura per mantenere il processore e il resto dei componenti a una temperatura ottimale.
- Mantenere il computer in un ambiente pulito e asciutto, la polvere e l'umidità possono limitare la vita utile dei componenti del computer.
- Non modificare il cavo o installare gli adattatori che non sono inclusi nell'imballaggio.
- Non utilizzare tornilli, arandelas o qualsiasi altro tipo di tornilleria che non è incluso nell'imballo. Se hai bisogno di aiuto per installare il prodotto, non metterti in contatto con il nostro servizio di assistenza al cliente.

Aviso importante: Se si osserva qualche difetto o irregolarità nel prodotto, le rogamos que no proceda con la instalación y se ponga en contacto de inmediato con nuestro servicio de atención al cliente. Non seguire queste indicazioni potrebbe comportare rischi di lesioni o danni aggiuntivi.

Risoluzione dei problemi

-Ruido eccessivo della bomba o del circuito refrigerante: Il circuito refrigerante e la bomba possono generare rumore a causa delle bolle d'aria all'interno del circuito, questo può succedere quando la refrigerazione liquida viene utilizzata per la prima volta. Accendere l'apparecchiatura e lasciare che la bomba di refrigerazione funzioni per 30 minuti. Se il rumore non diminuisce, installare il radiatore e i tubi con l'orientamento e il punto che si vede nei dibujos per ottenere il mejor rendimiento termico e il meno rumore. Figura 1 – Más recomendable | Figura 2- Consigliabile | Figura 3 – Non raccomandabile
-Temperatura del procesador alta: Compruebe si la pasta térmica está en buen estado, si es antigua límpiela y aplique una nueva capa.
Verificare che l'installazione degli attacchi sia corretta e che non ci sia spazio tra la superficie del processore e la base del dissipatore. Assicurarsi che i bulloni degli attacchi alla piastra di base siano aperti fino alla parte superiore senza applicare una forza eccessiva. Controllare la velocità del ventilatore (RPM) tramite il menu BIOS o il programma di monitoraggio fornito dal produttore della piastra base. Nel caso in cui il flusso d'aria del computer sia insufficiente, aggiungere ventilatori che introducano aria fresca nel sistema.
-Ventilador no gira: Asegúrese de que no haya ningún elemento bloqueando las aspas del ventilador. Verificare che i connettori PWM dei ventilatori siano collegati come mostrato nello schema di connessione. Controllare la velocità del ventilatore (RPM) tramite il menu BIOS o il programma di monitoraggio fornito dal produttore della piastra base.
-Ruido eccessivo del ventilatore: Il ventilatore può generare rumore se la velocità è molto alta, regolare le curve di velocità del ventilatore nel BIOS per ridurre la velocità del ventilatore (RPM) senza compromettere la refrigerazione. Se il ventilatore è stato esposto a polvere o sporcizia potrebbe essersi deteriorato, contattarci per ottenere aiuto.
-Il software non rileva la schermata: verificare che il connettore della bomba di refrigerazione sia collegato a una porta USB da 9 pin della piastra base o tramite il cavo USB a una porta esterna della scatola come si vede nel diagramma di installazione. Se il problema persiste, collegare il cavo ad un'altra porta USB e reinstallare il software.
-La illuminazione non si accende: verificare che l'illuminazione funzioni mediante la modalità di connessione A (illuminazione ARGB automatica).
-Il controllo dell'illuminazione ARGB non funziona: verificare che l'illuminazione sia connessa mediante la modalità di connessione B (controllo dell'illuminazione ARGB).
Collegamento con placca base ARGB – Verificare che il connettore ARGB del prodotto sia collegato a un connettore ARGB a 3 pin +5V della placca base ARGB. Scaricare l'applicazione di controllo ARGB dal sito web del produttore della piastra base.
Connessione con controller ARGB – Verificare che il connettore ARGB del prodotto sia collegato a un connettore ARGB a 3 pin +5V del controller ARGB.
Attenzione: assicurarsi che la base o il controller siano compatibili con l'illuminazione ARGB 3 pin +5V e che il connettore ARGB del dissipatore sia collegato al connettore corretto altrimenti potrebbe danneggiare i componenti.

Garanzia

Richiederà il pacco di acquisto originale per usufruire del servizio di garanzia. Guardatelo in un luogo sicuro. Le manipolazioni del dispositivo, le modifiche tecniche di qualsiasi tipo e i danni dovuti a forze meccaniche esterne invalideranno la garanzia. Per leggere i termini e le condizioni della garanzia, vai su es.marsgaming.eu/es/terms

Complimento

Puoi consultare la dichiarazione di conformità dell'Unione Europea del prodotto su www.marsgaming.eu/en/conformity

Per ulteriori informazioni www.marsgaming.eu

Eliminazione e riciclaggio

Al termine della vita utile del prodotto, non è necessario disperdere i residui domestici regolari. Per promuovere la sostenibilità ambientale e garantire una gestione adeguata dei residui, consegnare il prodotto in un centro di raccolta e riciclaggio designato.

Contatto

Se hai domande o problemi con il prodotto, non metterti in contatto con noi: attcliente@biomag.es / +34945124598

FR

Connexion Écran LCD

L'écran LCD dispose d'une base magnétique qui peut adhérer aux surfaces métalliques planes de la boîte de commande.
A. Câble de connexion USB : utilisez cette connexion si vous souhaitez installer l'écran sur la partie extérieure de la boîte de l'ordinateur. Connectez le câble USB à un port USB passant ou déporté.
B. Câble de connexion USB vers la base de la carte : Utilisez cette connexion si vous souhaitez installer l'écran à l'intérieur de la boîte. Connectez le câble USB de 9 pins à la base de la plaque.

Éclairage

A. Mode d'éclairage ARGB automatique
B. *Mode d'éclairage pour le contrôle ARGB
*Remarque : Assurez-vous que la plaque de base ou le contrôleur sont compatibles avec l'éclairage ARGB de 3 pins +5V. Assurez-vous que le connecteur ARGB du liquide de réfrigération est connecté au connecteur correct du dispositif de contrôle ARGB, au contraire, les composants peuvent être endommagés. Si vous avez des questions sur la compatibilité de votre plaque de base ou de votre contrôleur avec l'éclairage ARGB, ne nous contactez pas pour que nous puissions vous aider.

Logiciel de contrôle

Une fois installé le réfrigérateur liquide, allumez votre ordinateur et téléchargez le logiciel sur www.marsgaming.eu pour pouvoir personnaliser l'écran.

Recommandations et enregistrements de sécurité

-De software heeft de pantalla niet gedetecteerd: Zorg ervoor dat de koelaansluiting is aangesloten op een poort USB van 9 dennen op de basis of tussen de USB-kabel en een poort aan de buitenkant van de kast als het installatieschema wordt weergegeven. Als het probleem blijft bestaan, sluit u de kabel aan op een andere USB-poort en installeert u de software opnieuw.
-De verlichting is niet beschikbaar: Zorg ervoor dat de verlichtingsfunctie tussen de A-aansluitingsmodus (automatische verlichting ARGB) ligt.
-Verlichtingsregeling ARGB werkt niet: Zorg ervoor dat de verlichting is aangesloten op de modus van aansluiting B (verlichtingsregeling ARGB).
Aansluiting op de basis ARGB – Sluit de ARGB-connector op het product aan op een ARGB-connector 3 dennen +5V op de ARGB-connector. Download de ARGB-controletoepassing op het web van de basisplaat.
Aansluiting op ARGB-controle – Sluit de ARGB-connector van het product aan op een ARGB-connector 3 dennen +5V van de ARGB-controle.
Let op: Zorg ervoor dat de basis- of besturingseenheid compatibel is met verlichting ARGB 3 dennen +5V en dat de ARGB-disipador-connector correct is aangesloten op het tegendeel van de componenten.

Garantie

Als u de originele aankoopbon nodig heeft, kunt u gebruik maken van de garantieservice. Bescherm uzelf tegen een segment. De manipulaties van de voorzieningen, de wijzigingstechnieken van het type en de werking van externe mechanismen zijn gegarandeerd. Lees de aansluitingen en voorwaarden voor de garantie op es.marsgaming.eu/es/terms

Complimento

U kunt de conformiteitsverklaring van de Europese Unie van producten raadplegen op www.marsgaming.eu/en/conformity
Meer informatie op www.marsgaming.eu

Eliminatie en reciclaje

Aan het eind van de levenscyclus van het product hoeft u niet te stoppen met de reguliere huishoudelijke resten. Om het milieubeheer te bevorderen en een goed beheer van de resten te garanderen, wordt het product een centraal erkend en recidiverend product.

Contacto

Als u problemen ondervindt met het product, hoeft u geen contact met ons op te nemen: attcliente@biomag.es / +34945124598

AR

اتصال شاشة LCD

تحتوي شاشة LCD على قاعدة مغناطيسية يمكن توصيلها بالأسطح المعدنية المسطحة لصندوق الكمبيوتر.
أ. توصيل كابل USB: استخدم هذا الاتصال إذا كنت تريد تثبيت الشاشة على السطح الخارجي لعلبة الكمبيوتر. قم بتوصيل كابل USB بمنفذ USB خلفي أو أمامي.
ب. اتصال كابل اللوحة الأم USB: استخدم هذا الاتصال إذا كنت ترغب في تثبيت الشاشة داخل العلبة. قم بتوصيل كابل USB المكون من 9 سنون باللوحة الأم.

إضاءة

أ. وضع إضاءة ARGB التلقائي
ب. * وضع إضاءة التحكم ARGB
* ملاحظة: تأكد من أن اللوحة الأم أو وحدة التحكم تدعم إضاءة ARGB ذات 3 سنون + 5 فولت. تأكد من توصيل موصل ARGB الخاص بالتبريد السائل بالموصل الصحيح لجهاز التحكم ARGB ، وإلا فقد تتلف المكونات. إذا كانت لديك أي شكوك حول توافق اللوحة الأم أو وحدة التحكم مع إضاءة ARGB ، فلا تتردد في الاتصال بنا حتى نتمكن من مساعدتك.

برنامج التحكم

بمجرد تثبيت التبريد السائل ، قم بتشغيل جهاز الكمبيوتر الخاص بك وتنزيل البرنامج في www.marsgaming.eu حتى تتمكن من تخصيص الشاشة.

توصيات وتذكيرات السلامة

- إبعاد الأطفال عن أجزاء الجهاز أثناء تثبيت الكمبيوتر.
- افصل سلك الطاقة عن الكمبيوتر قبل التثبيت.
- احم يديك وأصابعك عند التعامل مع المكونات وتركيبها.
- تأكد من أن مقبس المعالج متوافق مع المبدد الحراري.
- قم بإزالة ملصق الحماية من كتلة التبديد.
- ضع المعجون الحراري على المعالج. يمكن أن يؤدي الإفراط في تناول المعجون الحراري إلى تفاقم القدرة على التبدد.
- شد مسامير التثبيت برفق إلى الأعلى ، ولا تستخدم القوة المفرطة.
- يوصى بأن يحتوي الكمبيوتر على مراوح تدخل الهواء النقي إلى الكمبيوتر للحفاظ على المعالج وباقي المكونات في درجة حرارة مثالية.
- حافظ على الكمبيوتر في بيئة نظيفة وجافة ، يمكن أن يحد الغبار والرطوبة من عمر مكونات الكمبيوتر
- لا تقم بتعديل الأسلاك أو تثبيت المحولات غير المضمنة في العبوة.
- لا تستخدم البراغي أو الغسالات أو أي نوع آخر من الأجهزة غير المضمنة في العبوة. إذا كنت بحاجة إلى مساعدة في تثبيت المنتج ، فلا تتردد في الاتصال بخدمة العملاء لدينا.

ملاحظة مهمة: إذا لاحظت أي عيب أو مخالفة في المنتج ، فيرجى عدم متابعة التثبيت والاتصال بخدمة العملاء على الفور. قد يؤدي عدم اتباع هذه الإرشادات إلى مخاطر الإصابة أو المزيد من الضرر.

استكشاف الاخطاء

- الضوضاء المفرطة من المضخة أو دائرة التبريد: يمكن أن تولد دائرة التبريد والمضخة ضوضاء بسبب فقاعات الهواء داخل الدائرة ، ويمكن أن يحدث هذا عند استخدام التبريد السائل لأول مرة. قم بتشغيل الجهاز واترك مضخة التبريد تعمل لمدة 30 دقيقة. إذا لم تنخفض الضوضاء ، فقم بتثبيت المبرد والأنابيب بالاتجاه والموقع الموضحين في الرسومات للحصول على أفضل أداء حراري وأقل ضوضاء. الشكل 1 - الأكثر موصى به | الشكل 2- موصى به | الشكل 3 - غير مستحسن
- ارتفاع درجة حرارة المعالج: تحقق مما إذا كان المعجون الحراري في حالة جيدة ، وإذا كان قديما ، قم بتنظيفه ووضع طبقة جديدة.

تأكد من تثبيت المراسي بشكل صحيح وعدم وجود فجوة بين سطح المعالج وقاعدة غرفة التبريد تأكد من شد البراغي الموجودة على المراسي على لوحة القاعدة إلى الأعلى دون استخدام القوة المفرطة. تحقق من سرعة المروحة (RPM) باستخدام قائمة BIOS أو برنامج المراقبة الذي توفره الشركة المصنعة للوحة الأم. في حالة عدم كفاية تدفق هواء الكمبيوتر ، أضف مراوح تدخل الهواء النقي إلى النظام.

- المروحة لا تدور: تأكد من عدم وجود عنصر يحجب شفرات مروحة. تحقق من توصيل موصلات PWM الموجودة على المراوح كما هو موضح في الرسم التخطيطي للاتصال. تحقق من سرعة المروحة (RPM) باستخدام قائمة BIOS أو برنامج المراقبة الذي توفره الشركة المصنعة للوحة الأم.

- ضوضاء المروحة المفرطة: يمكن للمروحة أن تولد ضوضاء إذا كانت السرعة عالية جدا ، اضبط منحنيات سرعة المروحة في BIOS لتقليل سرعة المروحة (RPM) دون المساس بالتبريد. إذا تعرضت المروحة للغبار أو الأوساخ وربما تدهورت ، فاتصل بنا للحصول على المساعدة
-البرنامج لا يكتشف الشاشة: تأكد من توصيل موصل مضخة التبريد بمنفذ USB مكون من 9 سنون على اللوحة الأم أو عبر كابل USB إلى منفذ خارجي في العلبة كما هو موضح في مخطط التثبيت. إذا استمرت المشكلة، فقم بتوصيل الكبل بمنفذ USB آخر وأعد تثبيت البرنامج.

-لا يتم تشغيل الإضاءة: تأكد من أن الإضاءة تعمل باستخدام وضع الاتصال A (إضاءة ARGB التلقائية).
- إضاءة التحكم ARGB لا تعمل: تحقق من توصيل الإضاءة باستخدام وضع التوصيل B (إضاءة التحكم ARGB).
اتصال اللوحة الأم ARGB - تحقق من توصيل موصل ARGB الخاص بالمنتج بموصل ARGB + 5V ذو 3 سنون للوحة الأم ARGB. قم بتنزيل تطبيق التحكم ARGB من موقع الشركة المصنعة للوحة الأم.
اتصال وحدة تحكم ARGB - تحقق من توصيل موصل ARGB الخاص بالمنتج بموصل ARGB + 5V ARGB ذو 3 سنون لوحدة تحكم ARGB.
تنبيه: تأكد من أن اللوحة الأم أو وحدة التحكم متوافقة مع إضاءة ARGB ذات 3 سنون + 5 فولت وأن موصل ARGB الخاص بالمبدد الحراري يتصل بالموصل الصحيح وإلا فقد تتلف المكونات.

ضمان

سيطلب من إيصال الشراء الأصلي للاستفادة من خدمة الضمان. قم بتخزينه في مكان آمن. سيؤدي العبث بالجهاز والتعديلات الفنية من أي نوع والأضرار الناجمة عن القوى الميكانيكية الخارجية إلى إبطال الضمان الخاص بك. لقراءة شروط وأحكام الضمان ، يرجى الانتقال إلى es.marsgaming.eu/es/terms

امتثال

يمكنك الرجوع إلى إعلان الاتحاد الأوروبي لمطابقة المنتج في www.marsgaming.eu/en/conformity
لمزيد من المعلومات www.marsgaming.eu

التخلص وإعادة التدوير

في نهاية عمر المنتج ، لا ينبغي التخلص منه مع النفايات المنزلية العادية. لتعزيز الاستدامة البيئية وضمان الإدارة السليمة للنفايات ، اصطحب المنتج إلى مركز مخصص للتجميع وإعادة التدوير.

الاتصال

إذا كانت لديك أسئلة أو مشاكل مع المنتج ، فلا تتردد في الاتصال بنا: attcliente@biomag.es / + 34945124598